見積参考資料

工事名　R7徳耕　基幹　勝浦南部上3期　路床2工事（担い手確保型）

◇経費情報

工種区分	道路改良工事
単価地区	徳島3
単価使用年月	令和7年5月
施工地域区分	中山間地域
前金支出割合	35%を超え　40%以下の場合
契約保証	金銭的保証を必要とする場合
現場環境改善費	計上しない
担い手確保モデル工事に係る経費補正	4 週 8 休以上

注意

「見積参考資料」は入札参加者の迅速で適正な工事費の見積りのための一資料であり、請負契約を拘束するものではない。

本工事は、「担い手確保モデル工事（発注者指定型）」であり、4週8休の経費補正（担い手確保モデル工事実施要領参照）を計上している。

事業名	基幹農道整備事業　勝浦南部上３期地区
工事名	Ｒ７徳耕　基幹　勝浦南部上３期　路床２工事（担い手確保型）

項　目　名	内　　容
事業主体名	東部農林水産局（徳島）
事業名	基幹農道整備事業
地区名	勝浦南部上３期地区
工事名	Ｒ７徳耕　基幹　勝浦南部上３期　路床２工事（担い手確保型）
施工場所	勝浦郡勝浦町
工事番号	
工事区分	
積算区分	当初積算
地域区分	徳島県
地区区分	徳島３
工期	
積算体系年月	令和７年３月
単価期適用年月	令和７年５月－Ａ
歩掛期適用年番号	
電力会社名	

事業名	基幹農道整備事業　勝浦南部上３期地区
工事名	Ｒ７徳耕　基幹　勝浦南部上３期　路床２工事（担い手確保型）

番号	項　目　名	規　　格	数　量	単位	金　額	備　考
	請負工事費					
	・工事価格					
	・消費税相当額（１０％）					
	工事内容					
	Ｒ７徳耕　基幹　勝浦南部上３期　路床２工事（担い手確保型）					

事業名	基幹農道整備事業　勝浦南部上３期地区
工事名	Ｒ７徳耕　基幹　勝浦南部上３期　路床２工事（担い手確保型）

工事別工事名:Ｒ７徳耕　基幹　勝浦南部上３期　路床２工事（担い手確保型）

項　目　名	内　　容
工事名	Ｒ７徳耕　基幹　勝浦南部上３期　路床２工事（担い手確保型）
工事区分	
積算区分	
積算体系区分	【一般土木工事】
工種区分	道路改良工事
工種体系区分	
工事工種体系年番号	
契約保証費	
前払金支出割合	35%を超え40%以下
電力区分	低圧・業者持・１年未満
週休２日補正	4週8休以上
熱中症対策補正（現場管理費）	0.00%
施工地域区分	中山間地域
現場環境改善費の計上	しない
3次元出来形管理補正(共通仮設費)	補正なし
3次元出来形管理補正(現場管理費)	補正なし

事業名	基幹農道整備事業　勝浦南部上３期地区
工事名	Ｒ７徳耕　基幹　勝浦南部上３期　路床２工事（担い手確保型）

工事別工事名:Ｒ７徳耕　基幹　勝浦南部上３期　路床２工事（担い手確保型）

項　目　名	数　量	単位	金　額	備　考
1 工事価格				
2 ・工事原価				
3 純工事費				
4 ・・直接工事費				
5 ・・・直接工事費（仮設工を除く）	1.000	式		
6 ・・間接工事費				
7 ・・・共通仮設費				
8 ・・・・運搬費～営繕費等				
9 ・・・現場管理費				
10 ・・・・現場管理費（率計上）				
11 ・一般管理費等				

事業名	基幹農道整備事業　勝浦南部上３期地区
工事名	Ｒ７徳耕　基幹　勝浦南部上３期　路床２工事（担い手確保型）

工事別工事名:Ｒ７徳耕　基幹　勝浦南部上３期　路床２工事（担い手確保型）

項　目　名	数　量	単位	金　額	備　考
12 ・一括計上価格	1.000	式		
13 処分費等（直接工事費の内数）				
14 処分費等(率対象外)				
15 法定福利費概算額(工事価格の内数)				

事業名	基幹農道整備事業　勝浦南部上３期地区
工事名	Ｒ７徳耕　基幹　勝浦南部上３期　路床２工事（担い手確保型）

工事別工事名:Ｒ７徳耕　基幹　勝浦南部上３期　路床２工事（担い手確保型）

工　種　名　称	数　量	単位	金　額	備　考
直接工事費（仮設工を除く）内訳				
直接工事費（仮設工を除く）	1.000	式		
・土工	1.000	式		
・・掘削工	1.000	式		
・・路床盛土工	1.000	式		
・・作業残土処理工	1.000	式		
・擁壁工	1.000	式		
・・コンクリートブロック積擁壁工	1.000	式		
・小型水路工	1.000	式		
・・側溝工 ２号U型側溝	1.000	式		
・付帯施設工	1.000	式		
・・安全施設工	1.000	式		

事業名	基幹農道整備事業　勝浦南部上３期地区
工事名	Ｒ７徳耕　基幹　勝浦南部上３期　路床２工事（担い手確保型）

工事別工事名:Ｒ７徳耕　基幹　勝浦南部上３期　路床２工事（担い手確保型）

工　種　名　称	数　量	単位	金　額	備　考
・舗装工	1.000	式		
・・コンクリート舗装敷設	1.000	式		
・・コンクリート舗装撤去	1.000	式		

事業名	基幹農道整備事業　勝浦南部上３期地区
工事名	Ｒ７徳耕　基幹　勝浦南部上３期　路床２工事（担い手確保型）

工事別工事名:Ｒ７徳耕　基幹　勝浦南部上３期　路床２工事（担い手確保型）

工　種　名　称	数　量	単位	金　額	備　考
一括計上価格内訳				
一括計上価格	1.000	式		
・土壌分析試験費	1.000	式		
・・土壌分析試験費	1.000	式		

事業名	基幹農道整備事業　勝浦南部上３期地区
工事名	Ｒ７徳耕　基幹　勝浦南部上３期　路床２工事（担い手確保型）

工事別工事名:Ｒ７徳耕　基幹　勝浦南部上３期　路床２工事（担い手確保型）

名　称（規　格）	数　量	単位	単　価	金　額	備　考
直接工事費（仮設工を除く）					
・土工	1.000	式			
・・掘削工	1.000	式			
掘削 片切掘削（土砂）	10.000	m3			単A B単　1号
掘削 片切掘削（軟岩）	8.000	m3			単A B単　2号
掘削 オープン掘削（軟岩）	6.000	m3			単A B単　3号
床堀 Ａ領域（岩塊・玉石）	6.000	m3			単A B単　4号
盛土・埋戻 構造物周辺	2.000	m3			単A B単　5号
基面整正	6	㎡			単A B単　6号
合　計					
・・路床盛土工	1.000	式			
路床盛土 構造物周辺	6.000	m3			単A B単　7号
合　計					
・・作業残土処理工	1.000	式			
作業残土処理 【土砂】現場→残土処分場	100	m3			単A B単　8号
作業残土処理 【軟岩】現場→残土処分場	50	m3			単A B単　9号

事業名	基幹農道整備事業　勝浦南部上３期地区
工事名	Ｒ７徳耕　基幹　勝浦南部上３期　路床２工事（担い手確保型）

工事別工事名:Ｒ７徳耕　基幹　勝浦南部上３期　路床２工事（担い手確保型）

名　称（規　格）	数　量	単位	単　価	金　額	備　考
合　　計					
・擁壁工	1.000	式			
・・コンクリートブロック積擁壁工	1.000	式			
コンクリートブロック積 裏込コンクリート　t=150	118.000	㎡			単A B単　10号
胴込・裏込材（砕石） 再生砕石　RC-40	22.000	m3			単A B単　11号
足場 単管傾斜	105	掛㎡			単A B単　12号
目地板	6	㎡			単A B単　13号
水抜きパイプ 一般管VP　径65　長4.0m	39.000	箇所			単A B単　14号
現場打基礎コンクリート 18-8-40、W/C=60%以下	3.500	m3			単A B単　15号
現場打ち天端コンクリート 18-8-25、W/C=60%以下	2.600	m3			単A B単　16号
天端コンクリート　目地	1.000	㎡			単A B単　17号
平張コンクリート t=100	2.400	m3			単A B単　18号
平張コンクリート　型枠	0.200	㎡			単A B単　19号
平張コンクリート　基礎砕石 RC-40　t=100	24.000	㎡			単A B単　20号
合　　計					
・小型水路工	1.000	式			

事業名	基幹農道整備事業　勝浦南部上３期地区
工事名	Ｒ７徳耕　基幹　勝浦南部上３期　路床２工事（担い手確保型）

工事別工事名:Ｒ７徳耕　基幹　勝浦南部上３期　路床２工事（担い手確保型）

名　称（規　格）	数　量	単位	単　価	金　額	備　考
・・側溝工 ２号U型側溝	1.000	式			
コンクリート 18-8-25	1.800	m3			単A B単　21号
型枠	16.000	㎡			単A B単　22号
基礎砕石 RC-40 t=15cm	5.800	㎡			単A B単　23号
均しコンクリート 18-8-25	0.300	m3			単A B単　24号
目地	1.000	㎡			単A B単　25号
鉄筋 D13	0.086	ton			単A B単　26号
鋼製蓋 T-25	7.000	組			単A B単　27号
合　計					
・付帯施設工	1.000	式			
・・安全施設工	1.000	式			
ネットフェンス H=1.1m	29.000	m			単A B単　28号
合　計					
・舗装工	1.000	式			
・・コンクリート舗装敷設	1.000	式			
コンクリート舗装 t=15cm	71.000	㎡			単A B単　29号

事業名	基幹農道整備事業　勝浦南部上３期地区
工事名	Ｒ７徳耕　基幹　勝浦南部上３期　路床２工事（担い手確保型）

工事別工事名:Ｒ７徳耕　基幹　勝浦南部上３期　路床２工事（担い手確保型）

名　称（規　格）	数　量	単位	単　価	金　額	備　考
路盤工 t=10㎝	71.000	㎡			単A B単　30号
溶接金網 φ6×150×150	71.000	㎡			単A B単　31号
合　　計					
・・コンクリート舗装撤去	1.000	式			
コンクリート舗装撤去工	16.000	㎡			単A B単　32号
運搬・処分工	1.600	m3			単A B単　33号
合　　計					

事業名	基幹農道整備事業　勝浦南部上３期地区
工事名	Ｒ７徳耕　基幹　勝浦南部上３期　路床２工事（担い手確保型）

工事別工事名:Ｒ７徳耕　基幹　勝浦南部上３期　路床２工事（担い手確保型）

名　称（規　格）	数　量	単位	単　価	金　額	備　考
一括計上価格					
・土壌分析試験費	1.000	式			
・・土壌分析試験費	1.000	式			
土壌分析試験費 条例第58条、施行規則第35条（諸経費含）	1.000	式			単Ａ Ｂ単　34号
合　　計					

事業名	基幹農道整備事業　勝浦南部上３期地区
工事名	Ｒ７徳耕　基幹　勝浦南部上３期　路床２工事（担い手確保型）

工事別工事名:Ｒ７徳耕　基幹　勝浦南部上３期　路床２工事（担い手確保型）

コード	名　称（規　格）	数　量	単位	単　価	金　額	備　考
	＊＊＊　Ｂ単－ 1号　＊＊＊					
	掘削 片切掘削（土砂）		m3		1.000 m3	当たり算出
	SP 掘削 土砂,上記以外(小規模),-,-,標準以外,-,-,-	1.000	m3			Ｓ単　20号
	合　　計					
	単　　価					
	＊＊＊　Ｂ単－ 2号　＊＊＊					
	掘削 片切掘削（軟岩）		m3		1.000 m3	当たり算出
	SP 掘削 軟岩,片切掘削,-,-,-,-,無し,無し	1.000	m3			Ｓ単　21号
	合　　計					
	単　　価					
	＊＊＊　Ｂ単－ 3号　＊＊＊					
	掘削 オープン掘削（軟岩）		m3		1.000 m3	当たり算出
	SP 掘削 軟岩,ｵｰﾌﾟﾝｶｯﾄ,-,無し,1,000m3未満,-,無し,無し	1.000	m3			Ｓ単　22号
	合　　計					
	単　　価					

事業名	基幹農道整備事業　勝浦南部上３期地区
工事名	Ｒ７徳耕　基幹　勝浦南部上３期　路床２工事（担い手確保型）

工事別工事名:Ｒ７徳耕　基幹　勝浦南部上３期　路床２工事（担い手確保型）

コード	名　称（規　格）	数　量	単位	単　価	金　額	備　考
	＊＊＊　Ｂ単－ 4号　＊＊＊					
	床堀 Ａ領域（岩塊・玉石）		m3		1.000 m3	当たり算出
	SP 床掘り 岩塊･玉石,標準,無し,無し,なし	1.000	m3			Ｓ単　24号
	合　　計					
	単　　価					
	＊＊＊　Ｂ単－ 5号　＊＊＊					
	盛土・埋戻 構造物周辺		m3		1.000 m3	当たり算出
	人力土工(盛土・埋戻) 砂・砂質土,埋戻,まき出し,振動ｺﾝﾊﾟｸﾀ(Ｉ)	1.000	m3			Ｓ単　3号
	SP 積込(ルーズ) 土砂,土量50,000m3未満	1.000	m3			Ｓ単　23号
	合　　計					
	単　　価					
	＊＊＊　Ｂ単－ 6号　＊＊＊					
	基面整正		㎡		1.000 ㎡	当たり算出
	SP 基面整正 基面整正	1.000	㎡			Ｓ単　25号
	合　　計					
	単　　価					

事業名	基幹農道整備事業　勝浦南部上３期地区
工事名	Ｒ７徳耕　基幹　勝浦南部上３期　路床２工事（担い手確保型）

工事別工事名:Ｒ７徳耕　基幹　勝浦南部上３期　路床２工事（担い手確保型）

コード	名　称（規　格）	数　量	単位	単　価	金　額	備　考
	＊＊＊　Ｂ単－ 7号　＊＊＊					
	路床盛土 構造物周辺		m3		1.000 m3	当たり算出
	人力土工(盛土・埋戻) 砂・砂質土,盛土,まき出し,振動ｺﾝﾊﾟｸﾀ(Ｉ)	1.000	m3			Ｓ単　4号
	SP 積込(ルーズ) 土砂,土量50,000m3未満	1.000	m3			Ｓ単　23号
	合　計					
	単　価					
	＊＊＊　Ｂ単－ 8号　＊＊＊					
	作業残土処理 【土砂】現場→残土処分場		m3		1.000 m3	当たり算出
	ﾀﾞﾝﾌﾟﾄﾗｯｸ運搬(特殊)　[運搬費] 土砂,4.0,27.0km以下,山0.80(平0.60)m3,無し,良好	1.000	m3			Ｓ単　1号
	処分費（土砂） 土砂	1.000	m3			Ｓ単　12号
	合　計					
	単　価					
	＊＊＊　Ｂ単－ 9号　＊＊＊					
	作業残土処理 【軟岩】現場→残土処分場		m3		1.000 m3	当たり算出
	ﾀﾞﾝﾌﾟﾄﾗｯｸ運搬(特殊)　[運搬費] 軟岩,4.0,27.0km以下,山0.80(平0.60)m3,無し,良好	1.000	m3			Ｓ単　2号

事業名	基幹農道整備事業　勝浦南部上３期地区
工事名	Ｒ７徳耕　基幹　勝浦南部上３期　路床２工事（担い手確保型）

工事別工事名:Ｒ７徳耕　基幹　勝浦南部上３期　路床２工事（担い手確保型）

コード	名　称（規　格）	数　量	単位	単　価	金　額	備　考
	処分費（土砂） 破砕岩	1.000	m3			Ｓ単　13号
	合　　計					
	単　　価					
	＊＊＊　Ｂ単－ 10号　＊＊＊					
	コンクリートブロック積 裏込コンクリート　t=150		㎡		1.000 ㎡	当たり算出
	【ｺﾝｸﾘｰﾄﾌﾞﾛｯｸ積工】 練積,無し,昼間施工,15,18-8-40（高炉B）,なし	1.000	㎡			Ｓ単　15号
	コンクリート積ブロック A種　控35cm,,	8.500	個			Ｓ単　 7号
	合　　計					
	単　　価					
	＊＊＊　Ｂ単－ 11号　＊＊＊					
	胴込・裏込材（砕石） 再生砕石　RC-40		m3		1.000 m3	当たり算出
	SP 胴込・裏込材（砕石） 間知･平･連節ﾌﾞﾛｯｸ,有り,なし,再生砕石　RC-40	1.000	m3			Ｓ単　28号
	合　　計					
	単　　価					
	＊＊＊　Ｂ単－ 12号　＊＊＊					

事業名	基幹農道整備事業　勝浦南部上３期地区
工事名	Ｒ７徳耕　基幹　勝浦南部上３期　路床２工事（担い手確保型）

工事別工事名:Ｒ７徳耕　基幹　勝浦南部上３期　路床２工事（担い手確保型）

コード	名　称（規　格）	数　量	単位	単　価	金　額	備　考
	足場 単管傾斜		掛㎡		1.000 掛㎡	当たり算出
	足場工 なし,単管傾斜,なし	1.000	掛㎡			Ｓ単　19号
	合　　計					
	単　　価					
	＊＊＊　Ｂ単－ 13号　＊＊＊					
	目地板		㎡		1.000 ㎡	当たり算出
	SP 目地板 30m2未満,計上する,目地板(瀝青繊維質板) t=10㎜	1.000	㎡			Ｓ単　35号
	合　　計					
	単　　価					
	＊＊＊　Ｂ単－ 14号　＊＊＊					
	水抜きパイプ 一般管VP　径65　長4.0m		箇所		1.000 箇所	当たり算出
	硬質ポリ塩化ビニル管 一般管VP　径65　長4.0m,,	0.125	本			Ｓ単　8号
	合　　計					
	単　　価					
	＊＊＊　Ｂ単－ 15号　＊＊＊					

事業名	基幹農道整備事業　勝浦南部上３期地区
工事名	Ｒ７徳耕　基幹　勝浦南部上３期　路床２工事（担い手確保型）

工事別工事名:Ｒ７徳耕　基幹　勝浦南部上３期　路床２工事（担い手確保型）

コード	名　称（規　格）	数　量	単位	単　価	金　額	備　考
	現場打基礎コンクリート 18-8-40、W/C=60%以下		m3		1.000 m3	当たり算出
	SP 現場打基礎コンクリート 計上する,無し,一般養生・特殊養生(練炭),なし,18-8-40(高炉)	1.000	m3			Ｓ単　29号
	合　　計					
	単　　価					
	＊＊＊　Ｂ単－ 16号　＊＊＊					
	現場打ち天端コンクリート 18-8-25、W/C=60%以下		m3		1.000 m3	当たり算出
	SP 現場打天端コンクリート 計上する,一般養生,なし,18-8-25(高炉)	1.000	m3			Ｓ単　30号
	合　　計					
	単　　価					
	＊＊＊　Ｂ単－ 17号　＊＊＊					
	天端コンクリート　目地		㎡		1.000 ㎡	当たり算出
	SP 目地板 30m2未満,計上する,目地板(瀝青繊維質板) t=10mm	1.000	㎡			Ｓ単　35号
	合　　計					
	単　　価					
	＊＊＊　Ｂ単－ 18号　＊＊＊					

事業名	基幹農道整備事業　勝浦南部上３期地区
工事名	Ｒ７徳耕　基幹　勝浦南部上３期　路床２工事（担い手確保型）

工事別工事名:Ｒ７徳耕　基幹　勝浦南部上３期　路床２工事（担い手確保型）

コード	名　称（規　格）	数　量	単位	単　価	金　額	備　考
	平張コンクリート t=100		m3		1.000 m3	当たり算出
	SP コンクリート 無筋･鉄筋構造物,人力打設,計上する,-,一般養生,-,無し,-,18-8-25(20)(高炉	1.000	m3			Ｓ単　38号
	B) W/C60%					
	合　　計					
	単　　価					
	＊＊＊　Ｂ単－ 19号　＊＊＊					
	平張コンクリート　型枠		㎡		1.000 ㎡	当たり算出
	SP 型枠 一般型枠,鉄筋･無筋構造物	1.000	㎡			Ｓ単　33号
	合　　計					
	単　　価					
	＊＊＊　Ｂ単－ 20号　＊＊＊					
	平張コンクリート　基礎砕石 RC-40　t=100		㎡		1.000 ㎡	当たり算出
	SP 基礎砕石 7.5cmを超え12.5cm以下,計上する,なし,再生クラッシャラン RC-40 40～0mm	1.000	㎡			Ｓ単　31号
	合　　計					
	単　　価					

事業名	基幹農道整備事業　勝浦南部上３期地区
工事名	Ｒ７徳耕　基幹　勝浦南部上３期　路床２工事（担い手確保型）

工事別工事名:Ｒ７徳耕　基幹　勝浦南部上３期　路床２工事（担い手確保型）

コード	名　称（規　格）	数　量	単位	単　価	金　額	備　考
	＊＊＊　B単－ 21号　＊＊＊					
	コンクリート 18-8-25		m3		1.000 m3	当たり算出
	SP コンクリート 小型構造物,人力打設,計上する,-,一般養生,-,無し,-,18-8-25(20)(高炉B) W/	1.000	m3			Ｓ単　39号
	C60%					
	合　　計					
	単　　価					
	＊＊＊　B単－ 22号　＊＊＊					
	型枠		㎡		1.000 ㎡	当たり算出
	SP 型枠 一般型枠,小型構造物	1.000	㎡			Ｓ単　34号
	合　　計					
	単　　価					
	＊＊＊　B単－ 23号　＊＊＊					
	基礎砕石 RC-40 t=15cm		㎡		1.000 ㎡	当たり算出
	SP 基礎砕石 12.5cmを超え17.5cm以下,計上する,なし,再生クラッシャラン RC-40 40～0mm	1.000	㎡			Ｓ単　32号
	合　　計					
	単　　価					

事業名	基幹農道整備事業　勝浦南部上３期地区
工事名	Ｒ７徳耕　基幹　勝浦南部上３期　路床２工事（担い手確保型）

工事別工事名:Ｒ７徳耕　基幹　勝浦南部上３期　路床２工事（担い手確保型）

コード	名　称（規　格）	数　量	単位	単　価	金　額	備　考
	＊＊＊　B単－ 24号　＊＊＊					
	均しコンクリート 18-8-25		m3		1.000 m3	当たり算出
	SP コンクリート 無筋･鉄筋構造物,人力打設,計上する,-,一般養生,-,無し,-,18-8-25(20)(高炉	1.000	m3			S単　38号
	B) W/C60%					
	合　　計					
	単　　価					
	＊＊＊　B単－ 25号　＊＊＊					
	目地		㎡		1.000 ㎡	当たり算出
	SP 目地板 30m2未満,計上する,目地板(瀝青繊維質板) t=10mm	1.000	㎡			S単　35号
	合　　計					
	単　　価					
	＊＊＊　B単－ 26号　＊＊＊					
	鉄筋 D13		ton		1.000 ton	当たり算出
	【鉄筋工】 SD345,D13,一般構造物,10t未満,－,無し,差筋及び杭頭処理,10%未満	1.000	ton			S単　16号
	合　　計					

事業名	基幹農道整備事業　勝浦南部上３期地区
工事名	Ｒ７徳耕　基幹　勝浦南部上３期　路床２工事（担い手確保型）

工事別工事名:Ｒ７徳耕　基幹　勝浦南部上３期　路床２工事（担い手確保型）

コード	名　称（規　格）	数　量	単位	単　価	金　額	備　考
	単　　価					
	＊＊＊　Ｂ単－ 27号　＊＊＊					
	鋼製蓋 T-25		組		1.000 組	当たり算出
	鋼製グレーチング(圧接型受枠付) 溝蓋Ｔ－25　995×500×65,,	1.000	組			Ｓ単　9号
	【排水構造物工】 蓋版,昼間施工,ｺﾝｸﾘｰﾄ･鋼製,40kgを超え170kg/枚以下,なし,-,-,再利用撤去を	1.000	枚			Ｓ単　17号
	行なわない					
	合　　計					
	単　　価					
	＊＊＊　Ｂ単－ 28号　＊＊＊					
	ネットフェンス H=1.1m		m		1.000 m	当たり算出
	ネットフェンス	1.000	m			Ｔ単　1号
	合　　計					
	単　　価					
	＊＊＊　Ｂ単－ 29号　＊＊＊					
	コンクリート舗装 t=15cm		m²		1.000 m²	当たり算出

事業名	基幹農道整備事業　勝浦南部上３期地区
工事名	Ｒ７徳耕　基幹　勝浦南部上３期　路床２工事（担い手確保型）

工事別工事名:Ｒ７徳耕　基幹　勝浦南部上３期　路床２工事（担い手確保型）

コード	名　称（規　格）	数　量	単位	単　価	金　額	備　考
	コンクリート舗装工(人力) 圧縮強度18N/mm2粗骨材25mm(高炉B),15cm	1.000	m²			Ｓ単　18号
	合　　計					
	単　　価					
	＊＊＊　Ｂ単－ 30号　＊＊＊					
	路盤工 t=10cm		m²		1.000 m²	当たり算出
	SP 上層路盤（車道・路肩部） 路盤材,路盤材（各種）砕石材,-,-,1層施工,なし,0mm,100mm	1.000	m²			Ｓ単　36号
	合　　計					
	単　　価					
	＊＊＊　Ｂ単－ 31号　＊＊＊					
	溶接金網 φ6×150×150		m²		1.000 m²	当たり算出
	コンクリート路面工(溶接金網敷設)	1.000	m²			Ｓ単　37号
	合　　計					
	単　　価					
	＊＊＊　Ｂ単－ 32号　＊＊＊					
	コンクリート舗装撤去工		m²		1.000 m²	当たり算出

事業名	基幹農道整備事業　勝浦南部上３期地区
工事名	Ｒ７徳耕　基幹　勝浦南部上３期　路床２工事（担い手確保型）

工事別工事名:Ｒ７徳耕　基幹　勝浦南部上３期　路床２工事（担い手確保型）

コード	名　称（規　格）	数　量	単位	単　価	金　額	備　考
	SP 舗装版破砕 ｺﾝｸﾘｰﾄ舗装版,無し,不要,15cm以下,-,有り,なし	1.000	㎡			Ｓ単　27号
	合　　計					
	単　　価					
	＊＊＊　Ｂ単－ 33号　＊＊＊					
	運搬・処分工		m3		1.000 m3	当たり算出
	SP 殻運搬 舗装版破砕,機械積込(小規模土工),無し,12.0km以下	1.000	m3			Ｓ単　26号
	処分費（無筋コンクリート）	1.000	m3			Ｓ単　14号
	合　　計					
	単　　価					
	＊＊＊　Ｂ単－ 34号　＊＊＊					
	土壌分析試験費 条例第58条、施行規則第35条（諸経費含）		式		1.000 式	当たり算出
	土壌分析試験費 条例第58条,規則第35条(諸経費含,29項目,銅含む),,	1.000	式			Ｓ単　11号
	合　　計					
	単　　価					

事業名	基幹農道整備事業　勝浦南部上３期地区
工事名	Ｒ７徳耕　基幹　勝浦南部上３期　路床２工事（担い手確保型）

工事別工事名:Ｒ７徳耕　基幹　勝浦南部上３期　路床２工事（担い手確保型）

コード	名　称	数　量	単位	単　価	金　額	備　考
	＊＊＊　Ｓ単－ 1号　＊＊＊					
	ﾀﾞﾝﾌﾟﾄﾗｯｸ運搬(特殊)　[運搬費]		m3		10.000 m3	当たり算出
	ﾀﾞﾝﾌﾟﾄﾗｯｸ運搬(特殊) 土砂,4.0,27.0km以下,山0.80(平0.60)m3,無し,良好			基本給時間:8.0 深夜時間:0.0	超勤時間:0.0 週休:4週8休以上	
	1)土質区分 2)運搬機械区分(t積級)	土砂 4.0		時間的制約:なし 夜間制約作業時間:0.0	制約作業時間:0.0	
	3)運搬距離 4)積込機械区分	27.0km以下 山0.80(平0.60)m3				
	5)DID区間 6)路面条件	無し 良好				
	ﾀﾞﾝﾌﾟﾄﾗｯｸ[ｵﾝﾛｰﾄﾞ･ﾃﾞｨｰｾﾞﾙ]	1.720	供用日			<損料>
	ﾀｲﾔ消耗費（DT国産・普通・D）		供用日			
	軽油 ﾊﾟﾄﾛｰﾙ給油	49.000	L			
	運転手（一般）	1.470	人			
	合　　計					算出数量 10.000 m3
	単　　価		m3			
	＊＊＊　Ｓ単－ 2号　＊＊＊					
	ﾀﾞﾝﾌﾟﾄﾗｯｸ運搬(特殊)　[運搬費]		m3		10.000 m3	当たり算出
	ﾀﾞﾝﾌﾟﾄﾗｯｸ運搬(特殊) 軟岩,4.0,27.0km以下,山0.80(平0.60)m3,無し,良好			基本給時間:8.0 深夜時間:0.0	超勤時間:0.0 週休:4週8休以上	
	1)土質区分 2)運搬機械区分(t積級)	軟岩 4.0		時間的制約:なし 夜間制約作業時間:0.0	制約作業時間:0.0	
	3)運搬距離 4)積込機械区分	27.0km以下 山0.80(平0.60)m3				

事業名	基幹農道整備事業　勝浦南部上３期地区
工事名	Ｒ７徳耕　基幹　勝浦南部上３期　路床２工事（担い手確保型）

工事別工事名:Ｒ７徳耕　基幹　勝浦南部上３期　路床２工事（担い手確保型）

コード	名　称	数　量	単位	単　価	金　額	備　考
	5)DID区間 6)路面条件	無し 良好				
	ﾀﾞﾝﾌﾟﾄﾗｯｸ[ｵﾝﾛｰﾄﾞ・ﾃﾞｨｰｾﾞﾙ]	2.100	供用日			<損料>
	ﾀｲﾔ消耗費（DT国産・普通・Ｄ）		供用日			
	軽油 ﾊﾟﾄﾛｰﾙ給油	59.000	L			
	運転手（一般）	1.790	人			
	合　計					算出数量 10.000 m3
	単　価		m3			
	＊＊＊　Ｓ単－ 3号　＊＊＊					
	人力土工(盛土・埋戻)		m3		10.000 m3	当たり算出
	人力土工(盛土・埋戻) 砂・砂質土,埋戻,まき出し,振動ｺﾝﾊﾟｸﾀ(Ｉ)			基本給時間:8.0 深夜時間:0.0	超勤時間:0.0 週休:4週8休以上	
	1)土質区分 2)作業区分	砂・砂質土 埋戻		時間的制約:なし 夜間制約作業時間:0.0	制約作業時間:0.0	
	3)施工区分 4)締固め区分	まき出し 振動ｺﾝﾊﾟｸﾀ(Ｉ)				
	特殊作業員	0.200	人			
	普通作業員	0.680	人			
	諸雑費 10%	0.100				
	合　計					算出数量 10.000 m3
	単　価		m3			

事業名	基幹農道整備事業　勝浦南部上３期地区
工事名	Ｒ７徳耕　基幹　勝浦南部上３期　路床２工事（担い手確保型）

工事別工事名:Ｒ７徳耕　基幹　勝浦南部上３期　路床２工事（担い手確保型）

コード	名　称	数　量	単位	単　価	金　額	備　考
	＊＊＊　Ｓ単－ 4号　＊＊＊					
	人力土工(盛土・埋戻)		m3		10.000 m3	当たり算出
	人力土工(盛土・埋戻) 砂・砂質土,盛土,まき出し,振動ｺﾝﾊﾟｸﾀ(Ｉ)			基本給時間:8.0 深夜時間:0.0	超勤時間:0.0 週休:4週8休以上	
	1)土質区分 2)作業区分	砂・砂質土 盛土		時間的制約:なし 夜間制約作業時間:0.0	制約作業時間:0.0	
	3)施工区分 4)締固め区分	まき出し 振動ｺﾝﾊﾟｸﾀ(Ｉ)				
	特殊作業員	0.200	人			
	普通作業員	0.680	人			
	諸雑費 10%	0.100				
	合　計					算出数量 10.000 m3
	単　価		m3			
	＊＊＊　Ｓ単－ 5号　＊＊＊					
	土木一般世話役		人		1.000 人	当たり算出
	土木一般世話役			基本給時間:8.0 深夜時間:0.0	超勤時間:0.0 週休:4週8休以上	
	1)労務ｺｰﾄﾞ 2)労務単価算定区分			時間的制約:なし 夜間制約作業時間:0.0	制約作業時間:0.0	
	土木一般世話役	1.000	人			
	合　計					算出数量 1.000 人

事業名	基幹農道整備事業　勝浦南部上３期地区
工事名	Ｒ７徳耕　基幹　勝浦南部上３期　路床２工事（担い手確保型）

工事別工事名:Ｒ７徳耕　基幹　勝浦南部上３期　路床２工事（担い手確保型）

コード	名　称	数　量	単位	単　価	金　額	備　考
	単　　価					
	＊＊＊　Ｓ単－ 6号　＊＊＊					
	普通作業員		人		1.000 人	当たり算出
	普通作業員			基本給時間:8.0 深夜時間:0.0	超勤時間:0.0 週休:4週8休以上	
	1)労務ｺｰﾄﾞ 2)労務単価算定区分			時間的制約:なし 夜間制約作業時間:0.0	制約作業時間:0.0	
	普通作業員	1.000	人			
	合　　計					算出数量 1.000 人
	単　　価					
	＊＊＊　Ｓ単－ 7号　＊＊＊					
	コンクリート積ブロック		個		1.000 各単位	当たり算出
	コンクリート積ブロック A種　控35cm,,			基本給時間:8.0 深夜時間:0.0	超勤時間:0.0 週休:4週8休以上	
	1)資材区分 2)地域資材単価コード（Ｐ）			時間的制約:なし 夜間制約作業時間:0.0	制約作業時間:0.0	
	3)地区資材単価コード（Ｊ） 4)施設機械資材単価コード（Ｋ）					
	コンクリート積ブロック A種　控35cm	1.000	個			
	合　　計					算出数量 1.000 各単位
	単　　価					

事業名	基幹農道整備事業　勝浦南部上３期地区
工事名	Ｒ７徳耕　基幹　勝浦南部上３期　路床２工事（担い手確保型）

工事別工事名:Ｒ７徳耕　基幹　勝浦南部上３期　路床２工事（担い手確保型）

コード	名　称	数　量	単位	単　価	金　額	備　考
	＊＊＊　Ｓ単－ 8号　＊＊＊					
	硬質ポリ塩化ビニル管		本		1.000 各単位	当たり算出
	硬質ポリ塩化ビニル管 一般管VP　径65　長4.0m,,			基本給時間:8.0 深夜時間:0.0	超勤時間:0.0 週休:4週8休以上	
	1)資材区分 2)地域資材単価コード（Ｐ）			時間的制約:なし 夜間制約作業時間:0.0	制約作業時間:0.0	
	3)地区資材単価コード（Ｊ） 4)施設機械資材単価コード（Ｋ）					
	硬質ポリ塩化ビニル管 一般管VP　径65　長4.0m	1.000	本			
	合　計					算出数量 1.000 各単位
	単　価					
	＊＊＊　Ｓ単－ 9号　＊＊＊					
	鋼製グレーチング(圧接型受枠付)		組		1.000 各単位	当たり算出
	鋼製グレーチング(圧接型受枠付) 溝蓋Ｔ－25　995×500×65,,			基本給時間:8.0 深夜時間:0.0	超勤時間:0.0 週休:4週8休以上	
	1)資材区分 2)地域資材単価コード（Ｐ）			時間的制約:なし 夜間制約作業時間:0.0	制約作業時間:0.0	
	3)地区資材単価コード（Ｊ） 4)施設機械資材単価コード（Ｋ）					
	鋼製グレーチング(圧接型受枠付) 溝蓋Ｔ－25　995×500×65	1.000	組			
	合　計					算出数量 1.000 各単位
	単　価					

事業名	基幹農道整備事業　勝浦南部上３期地区
工事名	Ｒ７徳耕　基幹　勝浦南部上３期　路床２工事（担い手確保型）

工事別工事名:Ｒ７徳耕　基幹　勝浦南部上３期　路床２工事（担い手確保型）

コード	名　称	数　量	単位	単　価	金　額	備　考
	＊＊＊　Ｓ単－ 10号　＊＊＊					
	ネットフェンス(亜鉛メッキ)		m		1.000 各単位	当たり算出
	ネットフェンス(亜鉛メッキ) 旧農水規格 柵高1.0m 支柱間隔 2.0m,,			基本給時間:8.0 深夜時間:0.0	超勤時間:0.0 週休:4週8休以上	
	1)資材区分 2)地域資材単価コード（Ｐ）			時間的制約:なし 夜間制約作業時間:0.0	制約作業時間:0.0	
	3)地区資材単価コード（Ｊ） 4)施設機械資材単価コード（Ｋ）					
	ネットフェンス(亜鉛メッキ) 旧農水規格 柵高1.0m 支柱間隔 2.0m	1.000	m			
	合　計					算出数量 1.000 各単位
	単　価					
	＊＊＊　Ｓ単－ 11号　＊＊＊					
	土壌分析試験費		式		1.000 各単位	当たり算出
	土壌分析試験費 条例第58条,規則第35条(諸経費含,29項目,銅含む),,			基本給時間:8.0 深夜時間:0.0	超勤時間:0.0 週休:補正なし	
	1)資材区分 2)地域資材単価コード（Ｐ）			時間的制約:なし 夜間制約作業時間:0.0	制約作業時間:0.0	
	3)地区資材単価コード（Ｊ） 4)施設機械資材単価コード（Ｋ）					
	土壌分析試験費 条例第58条,規則第35条(諸経費含,29項目,銅含む)	1.000	式			
	合　計					算出数量 1.000 各単位
	単　価					

事業名	基幹農道整備事業　勝浦南部上３期地区
工事名	Ｒ７徳耕　基幹　勝浦南部上３期　路床２工事（担い手確保型）

工事別工事名:Ｒ７徳耕　基幹　勝浦南部上３期　路床２工事（担い手確保型）

コード	名　称	数　量	単位	単　価	金　額	備　考
	＊＊＊　Ｓ単－ 12号　＊＊＊					
	処分費（土砂）		m3		1.000 各単位	当たり算出
	処分費（土砂） 土砂			基本給時間:8.0 深夜時間:0.0	超勤時間:0.0 週休:4週8休以上	
	1)地域資材単価コード 2)資材規格	土砂		時間的制約:なし 夜間制約作業時間:0.0	制約作業時間:0.0	
	3)単価の入力					
	処分費（土砂） 土砂	1.000	m3			
	合　計					算出数量 1.000 各単位
	単　価					
	＊＊＊　Ｓ単－ 13号　＊＊＊					
	処分費（土砂）		m3		1.000 各単位	当たり算出
	処分費（土砂） 破砕岩			基本給時間:8.0 深夜時間:0.0	超勤時間:0.0 週休:4週8休以上	
	1)地域資材単価コード 2)資材規格	破砕岩		時間的制約:なし 夜間制約作業時間:0.0	制約作業時間:0.0	
	3)単価の入力					
	処分費（土砂） 破砕岩	1.000	m3			
	合　計					算出数量 1.000 各単位
	単　価					

事業名	基幹農道整備事業　勝浦南部上３期地区
工事名	Ｒ７徳耕　基幹　勝浦南部上３期　路床２工事（担い手確保型）

工事別工事名:Ｒ７徳耕　基幹　勝浦南部上３期　路床２工事（担い手確保型）

コード	名　称	数　量	単位	単　価	金　額	備　考
	＊＊＊　Ｓ単－ 14号　＊＊＊					
	処分費（無筋コンクリート）		m3		1.000 各単位	当たり算出
	処分費（無筋コンクリート）			基本給時間:8.0 深夜時間:0.0	超勤時間:0.0 週休:4週8休以上	
	1)地域資材単価コード 2)資材規格			時間的制約:なし 夜間制約作業時間:0.0	制約作業時間:0.0	
	3)単価の入力					
	処分費（無筋コンクリート）	1.000	m3			
	合　計					算出数量 1.000 各単位
	単　価					
	＊＊＊　Ｓ単－ 15号　＊＊＊					
	【ｺﾝｸﾘｰﾄﾌﾞﾛｯｸ積工】		㎡		1.000 ㎡	当たり算出
	【ｺﾝｸﾘｰﾄﾌﾞﾛｯｸ積工】 練積,無し,昼間施工,15,18-8-40（高炉B）,なし			基本給時間:8.0 深夜時間:0.0	超勤時間:0.0 週休:4週8休以上	
	1)施工区分 2)時間的制約	練積 無し		時間的制約:なし 夜間制約作業時間:0.0	制約作業時間:0.0	
	3)昼夜施工区分 5)裏込ｺﾝｸﾘｰﾄ厚	昼間施工 15				
	6)生ｺﾝｸﾘｰﾄ規格 7)単価０円区分(胴込材)空積の時入力	18-8-40（高炉B） なし				
	コンクリートブロック積工 制約無　機労　昼間	1.000	㎡			
	生コンクリート(高炉Ｂ) 18-8-40（高炉B）	0.380	m3			

事業名	基幹農道整備事業　勝浦南部上３期地区
工事名	Ｒ７徳耕　基幹　勝浦南部上３期　路床２工事（担い手確保型）

工事別工事名:Ｒ７徳耕　基幹　勝浦南部上３期　路床２工事（担い手確保型）

コード	名　称	数　量	単位	単　価	金　額	備　考
	合　　計					算出数量 1.000 ㎡
	単　　価		㎡			
	＊＊＊　Ｓ単－ 16号　＊＊＊					
	【鉄筋工】		ton		1.000 ton	当たり算出
	【鉄筋工】 SD345,D13,一般構造物,10t未満,－,無し,差筋及び杭頭処理,10%未満			基本給時間:8.0 深夜時間:0.0	超勤時間:0.0 週休:4週8休以上	
				時間的制約:なし 夜間制約作業時間:0.0	制約作業時間:0.0	
	1)規格区分 2)径区分	SD345 D13				
	3)作業区分 4)施工規模	一般構造物 10t未満				
	5)時間的制約 6)夜間作業	－ 無し				
	7)構造物区分 8)太径鉄筋量	差筋及び杭頭処理 10%未満				
	異形棒鋼 SD345　　D13	1.030	ton			
	鉄筋(一般構造物)	1.090	ton			
	合　　計					算出数量 1.000 ton
	単　　価		ton			
	＊＊＊　Ｓ単－ 17号　＊＊＊					
	【排水構造物工】		枚		1.000 [各単位]	当たり算出

事業名	基幹農道整備事業　勝浦南部上３期地区
工事名	Ｒ７徳耕　基幹　勝浦南部上３期　路床２工事（担い手確保型）

工事別工事名:Ｒ７徳耕　基幹　勝浦南部上３期　路床２工事（担い手確保型）

コード	名　称	数　量	単位	単　価	金　額	備　考
	【排水構造物工】 蓋版,昼間施工,ｺﾝｸﾘｰﾄ・鋼製,40kgを超え170kg/枚以下,なし,-,-,再			基本給時間:8.0 深夜時間:0.0	超勤時間:0.0 週休:4週8休以上	
	利用撤去を行なわない			時間的制約:なし 夜間制約作業時間:0.0	制約作業時間:0.0	
	1)施工区分Ⅰ 2)施工区分Ⅱ	蓋版 昼間施工				
	3)規格Ⅰ 4)規格Ⅱ	ｺﾝｸﾘｰﾄ・鋼製 40kgを超え170kg/枚以下				
	5)時間的制約 8)法面小段面	なし -				
	10)再利用撤去の有無 11)基礎砕石の施工有無	再利用撤去を行なわない -				
	排水構造物工 蓋版 時間的制約無 ｺﾝｸﾘｰﾄ・鋼製40を超え170kg/枚 機・労 昼間単価	1.000	枚			
	合　　計					算出数量 1.000 [各単位]
	単　　価		[各単位]			
	＊＊＊　Ｓ単－ 18号　＊＊＊					
	コンクリート舗装工(人力)		㎡		100.000 ㎡	当たり算出
	コンクリート舗装工(人力) 圧縮強度18N/mm2粗骨材25mm(高炉B),15cm			基本給時間:8.0 深夜時間:0.0	超勤時間:0.0 週休:4週8休以上	
	1)生コンクリート規格 2)舗設厚(cm)	圧縮強度18N/mm2粗骨材25mm(高炉B) 15cm		時間的制約:なし 夜間制約作業時間:0.0	制約作業時間:0.0	
	生コンクリート(高炉Ｂ) 18N/mm2　8cm　25(20)mm(W/C=60%以下)	15.900	m3			
	土木一般世話役	0.500	人			
	特殊作業員	1.100	人			
	普通作業員	2.100	人			

事業名	基幹農道整備事業　勝浦南部上３期地区
工事名	Ｒ７徳耕　基幹　勝浦南部上３期　路床２工事（担い手確保型）

工事別工事名:Ｒ７徳耕　基幹　勝浦南部上３期　路床２工事（担い手確保型）

コード	名　称	数　量	単位	単　価	金　額	備　考
	雑品 2%	0.020				
	合　　計					算出数量 100.000 ㎡
	単　　価		㎡			
	＊＊＊　Ｓ単－ 19号　＊＊＊					
	足場工		掛㎡		100.000 掛㎡	当たり算出
	足場工 なし,単管傾斜,なし			基本給時間:8.0 深夜時間:0.0	超勤時間:0.0 週休:4週8休以上	
	1)足場区分 2)安全ネット区分	単管傾斜 なし		時間的制約:なし 夜間制約作業時間:0.0	制約作業時間:0.0	
	3)長期割引単価区分(賃料機械)	なし				
	土木一般世話役	1.500	人			
	とび工	4.500	人			
	普通作業員	2.700	人			
	ﾗﾌﾃﾚｰﾝｸﾚｰﾝ[油圧伸縮ｼﾞﾌﾞ型・～低騒・排対型(～2014)]	0.800	日			<賃料>
	諸雑費	0.330				
	合　　計					算出数量 100.000 掛㎡
	単　　価		掛㎡			
	＊＊＊　Ｓ単－ 20号　＊＊＊					

事業名	基幹農道整備事業　勝浦南部上３期地区
工事名	Ｒ７徳耕　基幹　勝浦南部上３期　路床２工事（担い手確保型）

工事別工事名:Ｒ７徳耕　基幹　勝浦南部上３期　路床２工事（担い手確保型）

コード	名　称	数　量	単位	単　価	金　額	備　考
	SP 掘削		m3		1.000 m3	当たり算出
	SP 掘削 土砂,上記以外(小規模),-,-,標準以外,-,-,-			基本給時間:8.0 深夜時間:0.0	超勤時間:0.0 週休:4週8休以上	
				時間的制約:なし 夜間制約作業時間:0.0	制約作業時間:0.0	
	1)土質 2)施工方法	土砂 上記以外(小規模)				
	3)押土の有無 4)障害の有無	- -				
	5)施工数量 6)火薬使用	標準以外 -				
	7)破砕片除去の有無 8)集積押土の有無	- -				
	単　　価		m3			
	＊＊＊　Ｓ単－ 21号　＊＊＊					
	SP 掘削		m3		1.000 m3	当たり算出
	SP 掘削 軟岩,片切掘削,-,-,-,-,無し,無し			基本給時間:8.0 深夜時間:0.0	超勤時間:0.0 週休:4週8休以上	
				時間的制約:なし 夜間制約作業時間:0.0	制約作業時間:0.0	
	1)土質 2)施工方法	軟岩 片切掘削				
	3)押土の有無 4)障害の有無	- -				
	5)施工数量 6)火薬使用	- -				
	7)破砕片除去の有無 8)集積押土の有無	無し 無し				
	単　　価		m3			

事業名	基幹農道整備事業　勝浦南部上３期地区
工事名	Ｒ７徳耕　基幹　勝浦南部上３期　路床２工事（担い手確保型）

工事別工事名:Ｒ７徳耕　基幹　勝浦南部上３期　路床２工事（担い手確保型）

コード	名　称	数　量	単位	単　価	金　額	備　考
	＊＊＊　Ｓ単－ 22号　＊＊＊					
	SP 掘削		m3		1.000 m3	当たり算出
	SP 掘削 軟岩,ｵｰﾌﾟﾝｶｯﾄ,-,無し,1,000m3未満,-,無し,無し			基本給時間:8.0 深夜時間:0.0	超勤時間:0.0 週休:4週8休以上	
				時間的制約:なし 夜間制約作業時間:0.0	制約作業時間:0.0	
	1)土質 2)施工方法	軟岩 ｵｰﾌﾟﾝｶｯﾄ				
	3)押土の有無 4)障害の有無	- 無し				
	5)施工数量 6)火薬使用	1,000m3未満 -				
	7)破砕片除去の有無 8)集積押土の有無	無し 無し				
	単　　価		m3			
	＊＊＊　Ｓ単－ 23号　＊＊＊					
	SP 積込(ルーズ)		m3		1.000 m3	当たり算出
	SP 積込(ルーズ) 土砂,土量50,000m3未満			基本給時間:8.0 深夜時間:0.0	超勤時間:0.0 週休:4週8休以上	
				時間的制約:なし 夜間制約作業時間:0.0	制約作業時間:0.0	
	1)土質 2)作業内容	土砂 土量50,000m3未満				
	単　　価		m3			

事業名	基幹農道整備事業　勝浦南部上３期地区
工事名	Ｒ７徳耕　基幹　勝浦南部上３期　路床２工事（担い手確保型）

工事別工事名:Ｒ７徳耕　基幹　勝浦南部上３期　路床２工事（担い手確保型）

コード	名　称	数　量	単位	単　価	金　額	備　考
	＊＊＊　Ｓ単－ 24号　＊＊＊					
	SP 床掘り		m3		1.000 m3	当たり算出
	SP 床掘り 岩塊･玉石,標準,無し,無し,なし			基本給時間:8.0 深夜時間:0.0	超勤時間:0.0 週休:4週8休以上	
				時間的制約:なし 夜間制約作業時間:0.0	制約作業時間:0.0	
	1)土質 2)施工方法	岩塊･玉石 標準				
	3)土留方式の種類 4)障害の有無	無し 無し				
	5)長期割引単価区分	なし				
	単　　価		m3			
	＊＊＊　Ｓ単－ 25号　＊＊＊					
	SP 基面整正		㎡		1.000 ㎡	当たり算出
	SP 基面整正 基面整正			基本給時間:8.0 深夜時間:0.0	超勤時間:0.0 週休:4週8休以上	
				時間的制約:なし 夜間制約作業時間:0.0	制約作業時間:0.0	
	1)整形区分	基面整正				
	単　　価		㎡			
	＊＊＊　Ｓ単－ 26号　＊＊＊					
	SP 殻運搬		m3		1.000 m3	当たり算出

事業名	基幹農道整備事業　勝浦南部上３期地区
工事名	Ｒ７徳耕　基幹　勝浦南部上３期　路床２工事（担い手確保型）

工事別工事名:Ｒ７徳耕　基幹　勝浦南部上３期　路床２工事（担い手確保型）

コード	名　称	数　量	単位	単　価	金　額	備　考
	SP 殻運搬 舗装版破砕,機械積込(小規模土工),無し,12.0km以下			基本給時間:8.0 深夜時間:0.0	超勤時間:0.0 週休:4週8休以上	
				時間的制約:なし 夜間制約作業時間:0.0	制約作業時間:0.0	
	1)殻発生作業 2)積込工法区分	舗装版破砕 機械積込(小規模土工)				
	3)DID区間の有無 4)運搬距離	無し 12.0km以下				
	単　　価		m3			
	＊＊＊　Ｓ単－ 27号　＊＊＊					
	SP 舗装版破砕		m²		1.000 m²	当たり算出
	SP 舗装版破砕 ｺﾝｸﾘｰﾄ舗装版,無し,不要,15cm以下,-,有り,なし			基本給時間:8.0 深夜時間:0.0	超勤時間:0.0 週休:4週8休以上	
				時間的制約:なし 夜間制約作業時間:0.0	制約作業時間:0.0	
	1)舗装版種別 2)障害等の有無	ｺﾝｸﾘｰﾄ舗装版 無し				
	3)騒音振動対策 4)舗装版厚	不要 15cm以下				
	5)Co+As(ｶﾊﾞｰ)舗装によるAs舗装 6)積込作業の有無	- 有り				
	7)長期割引単価区分	なし				
	単　　価		m²			
	＊＊＊　Ｓ単－ 28号　＊＊＊					
	SP 胴込・裏込材（砕石）		m3		1.000 m3	当たり算出

事業名	基幹農道整備事業　勝浦南部上３期地区
工事名	Ｒ７徳耕　基幹　勝浦南部上３期　路床２工事（担い手確保型）

工事別工事名:Ｒ７徳耕　基幹　勝浦南部上３期　路床２工事（担い手確保型）

コード	名　称	数　量	単位	単　価	金　額	備　考
	SP 胴込・裏込材（砕石） 間知･平･連節ﾌﾞﾛｯｸ,有り,なし,再生砕石　RC-40			基本給時間:8.0 深夜時間:0.0	超勤時間:0.0 週休:4週8休以上	
				時間的制約:なし 夜間制約作業時間:0.0	制約作業時間:0.0	
	1)ﾌﾞﾛｯｸの種類 2)胴込･裏込材の有無	間知･平･連節ﾌﾞﾛｯｸ 有り				
	3)長期割引単価区分 4)胴込･裏込材の規格	なし 再生砕石　RC-40				
	単　　価		m3			
	＊＊＊　Ｓ単－ 29号　＊＊＊					
	SP 現場打基礎コンクリート		m3		1.000 m3	当たり算出
	SP 現場打基礎コンクリート 計上する,無し,一般養生･特殊養生(練炭),なし,18-8-40(高炉)			基本給時間:8.0 深夜時間:0.0	超勤時間:0.0 週休:4週8休以上	
				時間的制約:なし 夜間制約作業時間:0.0	制約作業時間:0.0	
	1)生ｺﾝｸﾘｰﾄの計上 2)基礎砕石の有無	計上する 無し				
	3)養生工の種類 4)長期割引単価区分	一般養生･特殊養生(練炭) なし				
	5)生ｺﾝｸﾘｰﾄの規格	18-8-40(高炉)				
	単　　価		m3			
	＊＊＊　Ｓ単－ 30号　＊＊＊					
	SP 現場打天端コンクリート		m3		1.000 m3	当たり算出
	SP 現場打天端コンクリート 計上する,一般養生,なし,18-8-25(高炉)			基本給時間:8.0 深夜時間:0.0	超勤時間:0.0 週休:4週8休以上	

事業名	基幹農道整備事業　勝浦南部上３期地区
工事名	Ｒ７徳耕　基幹　勝浦南部上３期　路床２工事（担い手確保型）

工事別工事名:Ｒ７徳耕　基幹　勝浦南部上３期　路床２工事（担い手確保型）

コード	名　称	数　量	単位	単　価	金　額	備　考
				時間的制約:なし 夜間制約作業時間:0.0	制約作業時間:0.0	
	1)生ｺﾝｸﾘｰﾄの計上 2)養生工の種類	計上する 一般養生				
	3)長期割引単価区分 4)生ｺﾝｸﾘｰﾄ規格	なし 18-8-25(高炉)				
	単　　価		m3			
	＊＊＊　Ｓ単－ 31号　＊＊＊					
	SP 基礎砕石		㎡		1.000 ㎡	当たり算出
	SP 基礎砕石 7.5cmを超え12.5cm以下,計上する,なし,再生クラッシャラン RC-40			基本給時間:8.0 深夜時間:0.0	超勤時間:0.0 週休:4週8休以上	
	40～0mm			時間的制約:なし 夜間制約作業時間:0.0	制約作業時間:0.0	
	1)砕石の厚さ 2)砕石の計上	7.5cmを超え12.5cm以下 計上する				
	3)長期割引単価区分 4)規格区分	なし 再生クラッシャラン RC-40 40～0mm				
	単　　価		㎡			
	＊＊＊　Ｓ単－ 32号　＊＊＊					
	SP 基礎砕石		㎡		1.000 ㎡	当たり算出
	SP 基礎砕石 12.5cmを超え17.5cm以下,計上する,なし,再生クラッシャラン RC-4			基本給時間:8.0 深夜時間:0.0	超勤時間:0.0 週休:4週8休以上	
	0 40～0mm			時間的制約:なし 夜間制約作業時間:0.0	制約作業時間:0.0	
	1)砕石の厚さ 2)砕石の計上	12.5cmを超え17.5cm以下 計上する				

事業名	基幹農道整備事業　勝浦南部上３期地区
工事名	Ｒ７徳耕　基幹　勝浦南部上３期　路床２工事（担い手確保型）

工事別工事名:Ｒ７徳耕　基幹　勝浦南部上３期　路床２工事（担い手確保型）

コード	名　称	数　量	単位	単　価	金　額	備　考
	3)長期割引単価区分 4)規格区分	なし 再生クラッシャラン RC-40 40～0mm				
	単　　価		㎡			
	＊＊＊　Ｓ単－ 33号　＊＊＊					
	SP 型枠		㎡		1.000 ㎡	当たり算出
	SP 型枠 一般型枠,鉄筋･無筋構造物			基本給時間:8.0 深夜時間:0.0	超勤時間:0.0 週休:4週8休以上	
				時間的制約:なし 夜間制約作業時間:0.0	制約作業時間:0.0	
	1)型枠の種類 2)構造物の種類	一般型枠 鉄筋･無筋構造物				
	単　　価		㎡			
	＊＊＊　Ｓ単－ 34号　＊＊＊					
	SP 型枠		㎡		1.000 ㎡	当たり算出
	SP 型枠 一般型枠,小型構造物			基本給時間:8.0 深夜時間:0.0	超勤時間:0.0 週休:4週8休以上	
				時間的制約:なし 夜間制約作業時間:0.0	制約作業時間:0.0	
	1)型枠の種類 2)構造物の種類	一般型枠 小型構造物				
	単　　価		㎡			
	＊＊＊　Ｓ単－ 35号　＊＊＊					

事業名	基幹農道整備事業　勝浦南部上３期地区
工事名	Ｒ７徳耕　基幹　勝浦南部上３期　路床２工事（担い手確保型）

工事別工事名:Ｒ７徳耕　基幹　勝浦南部上３期　路床２工事（担い手確保型）

コード	名　称	数　量	単位	単　価	金　額	備　考
	SP 目地板		㎡		1.000 ㎡	当たり算出
	SP 目地板 30m2未満,計上する,目地板(瀝青繊維質板) t=10㎜			基本給時間:8.0 深夜時間:0.0	超勤時間:0.0 週休:4週8休以上	
				時間的制約:なし 夜間制約作業時間:0.0	制約作業時間:0.0	
	1)1工事当り使用量 2)目地板の計上	30m2未満 計上する				
	3)規格区分	目地板(瀝青繊維質板) t=10㎜				
	単　　価		㎡			
	＊＊＊　Ｓ単－ 36号　＊＊＊					
	SP 上層路盤（車道・路肩部）		㎡		1.000 ㎡	当たり算出
	SP 上層路盤（車道・路肩部） 路盤材,路盤材（各種）砕石材,-,-,1層施工,なし,0㎜,100㎜			基本給時間:8.0 深夜時間:0.0	超勤時間:0.0 週休:4週8休以上	
				時間的制約:なし 夜間制約作業時間:0.0	制約作業時間:0.0	
	1)材料区分Ⅰ 2)平均幅員	路盤材 -				
	3)瀝青材の有無 4)路盤材の有無	なし あり				
	5)施工区分 6)瀝青材区分Ⅰ	1層施工 -				
	7)長期割引単価区分 8)瀝青材1層当り平均仕上り厚	なし 0㎜				
	9)路盤材全仕上り厚 11)材料区分Ⅱ	100㎜ 路盤材（各種）砕石材				
	再生クラッシャラン RC-40 40～0㎜		m3			材変
	単　　価		㎡			

事業名	基幹農道整備事業　勝浦南部上３期地区
工事名	Ｒ７徳耕　基幹　勝浦南部上３期　路床２工事（担い手確保型）

工事別工事名:Ｒ７徳耕　基幹　勝浦南部上３期　路床２工事（担い手確保型）

コード	名　称	数　量	単位	単　価	金　額	備　考
	＊＊＊　Ｓ単－ 37号　＊＊＊					
	コンクリート路面工(溶接金網敷設)		㎡		100.000 ㎡	当たり算出
	コンクリート路面工(溶接金網敷設)			基本給時間:8.0 深夜時間:0.0	超勤時間:0.0 週休:4週8休以上	
	1)溶接金網コード(単位:㎡)			時間的制約:なし 夜間制約作業時間:0.0	制約作業時間:0.0	
	溶接金網　丸鉄線 6×150×150mm	110.000	㎡			
	普通作業員	2.000	人			
	合　　計					算出数量 100.000 ㎡
	単　　価		㎡			
	＊＊＊　Ｓ単－ 38号　＊＊＊					
	SP コンクリート		m3		1.000 m3	当たり算出
	SP コンクリート 無筋･鉄筋構造物,人力打設,計上する,-,一般養生,-,無し,-,18-8-2			基本給時間:8.0 深夜時間:0.0	超勤時間:0.0 週休:4週8休以上	
	5(20)(高炉B) W/C60%			時間的制約:なし 夜間制約作業時間:0.0	制約作業時間:0.0	
	1)構造物種別 2)打設工法	無筋･鉄筋構造物 人力打設				
	3)ｺﾝｸﾘｰﾄの計上 4)設計日打設量	計上する -				
	5)養生工の種類 6)圧送管延長距離区分	一般養生 -				
	7)現場内小運搬の有無 8)打設高さ､水平打設距離	無し -				

事業名	基幹農道整備事業　勝浦南部上３期地区
工事名	Ｒ７徳耕　基幹　勝浦南部上３期　路床２工事（担い手確保型）

工事別工事名:Ｒ７徳耕　基幹　勝浦南部上３期　路床２工事（担い手確保型）

コード	名　称	数　量	単位	単　価	金　額	備　考
	10)規格区分	18-8-25(20)(高炉B) W/C60%				
	単　　価		m3			
	＊＊＊　Ｓ単－ 39号　＊＊＊					
	SP コンクリート		m3		1.000 m3	当たり算出
	SP コンクリート 小型構造物,人力打設,計上する,-,一般養生,-,無し,-,18-8-25(20)			基本給時間:8.0 深夜時間:0.0	超勤時間:0.0 週休:4週8休以上	
	(高炉B) W/C60%			時間的制約:なし 夜間制約作業時間:0.0	制約作業時間:0.0	
	1)構造物種別 2)打設工法	小型構造物 人力打設				
	3)ｺﾝｸﾘｰﾄの計上 4)設計日打設量	計上する -				
	5)養生工の種類 6)圧送管延長距離区分	一般養生 -				
	7)現場内小運搬の有無 8)打設高さ､水平打設距離	無し -				
	10)規格区分	18-8-25(20)(高炉B) W/C60%				
	単　　価		m3			

事業名	基幹農道整備事業　勝浦南部上３期地区
工事名	Ｒ７徳耕　基幹　勝浦南部上３期　路床２工事（担い手確保型）

工事別工事名:Ｒ７徳耕　基幹　勝浦南部上３期　路床２工事（担い手確保型）

コード	名　称（規　格）	数　量	単位	単　価	金　額	備　考
	＊＊＊　Ｔ単－ 1号　＊＊＊					
	ネットフェンス		m		20.000 m	当たり算出
	ネットフェンス(亜鉛メッキ) 旧農水規格 柵高1.0m 支柱間隔 2.0m,,	20.000	m			Ｓ単　10号
	土木一般世話役	0.220	人			Ｓ単　 5号
	普通作業員	0.880	人			Ｓ単　 6号
	雑品	0.020				
	合　　計					算出数量 20.000 m
	単　　価		m			

見積単価一覧表

工事名	Ｒ７徳耕　基幹　勝浦南部上３期　路床２工事（担い手確保型）			
名称	規格	単位	単価	備考
処分費（土砂）	土砂	m3	1,800	運搬距離L=27.0km以下
処分費（岩）	破砕岩	m3	2,800	運搬距離L=27.0km以下
処分費（コンクリート殻）	無筋	m3	3,760	運搬距離L=12.0km以下
※以下は，週休2日補正として計上している金額の合計額（丸めあり）を参考値として示したものです。				
直接工事費分	4週8休経費補正	式	71,000	
共通仮設費分（積上分）	4週8休経費補正	式	0	

数 量 総 括 表

工　種	種　別	細　別	規　格	単位	数　量	計上数量	備　考
土工							
		片切掘削	土砂	m^3	11.8	10	
		片切掘削	岩	m^3	8.3	8	
		オープン掘削	岩	m^3	6.0	6	
		床掘（A領域）	岩	m^3	6.0	6	
		路床盛土	構造物周辺	m^3	5.5	6	
		盛土・埋戻	構造物周辺	m^3	2.0	2	
		基面整正	土砂	m^2	5.8	6	
		残土運搬・処理	土砂	m^3	100.0	100	現場→処理場
			岩	m^3	50.0	50	現場→処理場
擁壁工							
	ブロック積擁壁			m	30.4	30	
		コンクリートブロック		m^2	118.4	118	
		裏込コンクリート (t=150)		m^3	17.7	18	
		裏込砕石	RC-40	m^3	22.0	22	
		足場工		掛m^2	105.3	105	
		目地材	t=10mm　瀝青繊維質板	m^2	5.9	6	
		水抜パイプ	VP65	箇所	39.0	39	
	基礎コンクリート			m	28.7	29	
		コンクリート	σck≧18N/mm2	m^3	3.5	3.5	
		型枠	無筋構造物	m^2	11.5	12	
		目地材	t=10mm　瀝青繊維質板	m^2	0.3	1.0	
	天端コンクリート			m	30.4	30	
		コンクリート	σck≧18N/mm2	m^3	2.6	2.6	
		型枠	無筋構造物	m^2	6.5	6.5	
		目地材	t=10mm　瀝青繊維質板	m^2	0.3	1.0	
	平張コンクリート	コンクリート	σck≧18N/mm2　t=100	m^3	2.4	2.4	
		型枠	無筋構造物	m^2	0.2	0.2	
		基礎砕石	RC-40　t=100	m^2	24.4	24	

数 量 総 括 表

工　種	種　別	細　別	規　格	単位	数　量	計上数量	備　考
水路工							
	2号U型側溝			m	7.3	7.3	
		コンクリート	σck≧18N/mm2	m^3	1.8	1.8	
		型枠	無筋構造物	m^2	16.3	16	
		基礎砕石	RC-40　t=150	m^2	5.8	5.8	
		均しコンクリート	σck≧18N/mm2	m^3	0.3	0.3	
		目地材	t=10mm　瀝青繊維質板	m^2	0.2	1.0	
		鉄筋	D13	t	0.086	0.086	
		グレーチング蓋	T-25	枚	7	7	
舗装工							
	支線						
		舗装（t＝150）	コンクリート	m^2	70.7	71	
		路盤工（t＝100）	再生クラッシャラン	m^2	70.7	71	
		溶接金網	φ6×150×150	m^2	70.7	71	
防護柵工							
	PCネットフェンス		H＝1.1m	m	28.9	29	
構造物取壊し工							
	町道	既設コンクリート舗装	無筋	m^2	16.0	16.0	t=100
		コンクリート殻	運搬・処分	m^3	1.6	1.6	

床掘残土総括表

種　別	土質	f	床　掘		埋　戻		備　考
			N	C	N	C	
擁壁工							
	土砂	0.90	0	0	8	8	0 − 7.5 = −7.5 (C)
	岩	1.15	6	7	0	0	0 − 8 = −8 (N)
計			**6**	**7**	**8**	**8**	**7 − 7.5 = −0.5 (C)**
							6 − 8 = −2 (N)

土工総括表

工　種	種　別	名　称	土質	f	設計数量	N	C	備　考
発生土	床掘残土		土砂	0.90	0	−2	−1	
	片切掘削		土砂	0.90	10	12	11	
	片切掘削		岩	1.15	8	8	10	
	オープン掘削		岩	1.15	6	6	7	
計						**24**	**28**	
計						**0**		
残土処理			土砂			100		
			岩			50		

土 工・取壊工 集 計 表

種 別	規 格	土工			2号U型側溝														合 計	単位
片切掘削	土砂	11.8																	11.8	m^3
片切掘削	岩	8.3																	8.3	m^3
オープン掘削	土砂	0.0																	0.0	m^3
オープン掘削	岩	6.0																	6.0	m^3
床掘(A領域)	土砂	0.0																	0.0	m^3
床掘(A領域)	岩	6.0																	6.0	m^3
床掘(B領域)	土砂	0.0																	0.0	m^3
床掘(B領域)	岩	0.0																	0.0	m^3
石積撤去	片切	−																	0.0	m^3
石積撤去	床掘(A領域)	−																	0.0	m^3
石積撤去	床掘(B領域)	−																	0.0	m^3
石積撤去	オープン	−																	0.0	m^3
路床盛土	B≧4.0	−																	0.0	m^3
路床盛土	2.5≦B＜4.0	−																	0.0	m^3
路床盛土	1.0≦B＜2.5	−																	0.0	m^3
路床盛土	B＜1.0	−																	0.0	m^3
路床盛土	0.5	5.5																	5.5	m^3
路体盛土	B≧4.0	−																	0.0	m^3
路体盛土	2.5≦B＜4.0	−																	0.0	m^3
路体盛土	1.0≦B＜2.5	−																	0.0	m^3
路体盛土	B＜1.0	−																	0.0	m^3
路体盛土	0.5	−																	0.0	m^3
路肩盛土		−																	0.0	m^3
盛土・埋戻	B≧4.0	−																	0.0	m^3
盛土・埋戻	2.5≦B＜4.0	−																	0.0	m^3
盛土・埋戻	1.0≦B＜2.5	−																	0.0	m^3
盛土・埋戻	B＜1.0	−																	0.0	m^3
盛土・埋戻	0.5	2.0																	2.0	m^3
補強土盛土		−																	0.0	m^3
荒仕上げ	土砂	−																	0.0	m^3
切土法面整形	土砂	−																	0.0	m^3
切土法面整形	岩	−																	0.0	m^3
盛土法面整形	岩	−																	0.0	m^3
基面整正	土砂				5.8														5.8	m^2
基面整正	岩				−														0.0	m^2

土積計算書 － 1

NO.116～NO.118+1.5区間

		片切掘削（土砂）			片切掘削（岩）			オープン掘削（土砂）			オープン掘削（岩）		
測　点	L	断面積	平均　断面	立　積	断面積	平均　断面	立　積	断面積	平均　断面	立　積	断面積	平均　断面	立　積
NO.116	0.000	0.0			0.0			0.0			0.0		
NO.116+10	10.000	0.0	0.00	0.0	0.0	0.00	0.0	0.0	0.00	0.0	0.6	0.30	3.0
NO.117	10.000	0.5	0.25	2.5	0.6	0.30	3.0	0.0	0.00	0.0	0.0	0.30	3.0
NO.117+10	10.000	0.9	0.70	7.0	0.3	0.45	4.5	0.0	0.00	0.0	0.0	0.00	0.0
NO.117+15	5.000	0.0	0.45	2.3	0.0	0.15	0.8	0.0	0.00	0.0	0.0	0.00	0.0
	(m)			(m^3)			(m^3)			(m^3)			(m^3)
小　計	35.000			11.8			8.3			0.0			6.0

土積計算書 － 2

NO.116～NO.118+1.5区間

		床掘（土砂） A領域			床掘（岩） A領域			床掘（土砂） B領域			床掘（岩） B領域		
測　　点	L	断面積	平均　断面	立　積	断面積	平均　断面	立　積	断面積	平均　断面	立　積	断面積	平均　断面	立　積
NO.116	0.000	0.0			0.0			0.0			0.0		
NO.116+10	10.000	0.0	0.00	0.0	0.6	0.30	3.0	0.0	0.00	0.0	0.0	0.00	0.0
NO.117	10.000	0.0	0.00	0.0	0.0	0.30	3.0	0.0	0.00	0.0	0.0	0.00	0.0
NO.117+10	10.000	0.0	0.00	0.0	0.0	0.00	0.0	0.0	0.00	0.0	0.0	0.00	0.0
NO.117+15	5.000	0.0	0.00	0.0	0.0	0.00	0.0	0.0	0.00	0.0	0.0	0.00	0.0
	(m)			(m^3)			(m^3)			(m^3)			(m^3)
小　計	35.000			0.0			6.0			0.0			0.0

土積計算書 － 3

NO.116～NO.118+1.5区間

		路床盛土 B≧4.0m			路床盛土 2.5m≦B＜4.0m			路床盛土 1.0m≦B＜2.5m			路床盛土 B＜1.0m			路床盛土 （構造物周辺）		
測　点	L	断面積	平均断面	立　積	断面積	平均断面	立　積	断面積	平均断面	立　積	断面積	平均断面	立　積	断面積	平均断面	立　積
NO.116	0.000	0.0			0.0			0.0			0.0			0.0		
NO.116+10	10.000	0.0	0.00	0.0	0.0	0.00	0.0	0.0	0.00	0.0	0.0	0.00	0.0	0.2	0.10	1.0
NO.117	10.000	0.0	0.00	0.0	0.0	0.00	0.0	0.0	0.00	0.0	0.0	0.00	0.0	0.2	0.20	2.0
NO.117+10	10.000	0.0	0.00	0.0	0.0	0.00	0.0	0.0	0.00	0.0	0.0	0.00	0.0	0.2	0.20	2.0
NO.117+15	5.000	0.0	0.00	0.0	0.0	0.00	0.0	0.0	0.00	0.0	0.0	0.00	0.0	0.0	0.10	0.5
	(m)			(m^3)			(m^3)			(m^3)			(m^3)			(m^3)
小　計	35.000			0.0			0.0			0.0			0.0			5.5

土積計算書 － 4

NO.116～NO.118+1.5区間

		盛土・埋戻 B≧4.0m			盛土・埋戻 2.5m≦B＜4.0m			盛土・埋戻 1.0m≦B＜2.5m			盛土・埋戻 B＜1.0m			盛土・埋戻（構造物周辺）			補強土盛土		
測　　点	L	断面積	平均断面	立　積	断面積	平均断面	立　積	断面積	平均断面	立　積	断面積	平均断面	立　積	断面積	平均断面	立　積	断面積	平均断面	立　積
NO.116	0.000	0.0			0.0			0.0			0.0			0.0			0.0		
NO.116+10	10.000	0.0	0.00	0.0	0.0	0.00	0.0	0.0	0.00	0.0	0.0	0.00	0.0	0.0	0.00	0.0	0.0	0.00	0.0
NO.117	10.000	0.0	0.00	0.0	0.0	0.00	0.0	0.0	0.00	0.0	0.0	0.00	0.0	0.2	0.10	1.0	0.0	0.00	0.0
NO.117+10	10.000	0.0	0.00	0.0	0.0	0.00	0.0	0.0	0.00	0.0	0.0	0.00	0.0	0.0	0.10	1.0	0.0	0.00	0.0
NO.117+15	5.000	0.0	0.00	0.0	0.0	0.00	0.0	0.0	0.00	0.0	0.0	0.00	0.0	0.0	0.00	0.0	0.0	0.00	0.0
	(m)			(m^3)			(m^3)			(m^3)			(m^3)			(m^2)			(m^2)
小　計	35.000			0.0			0.0			0.0			0.0			2.0			0.0

擁壁工集計表

名　称	規　格	計　算　式	数　量
ブロック積擁壁			30.37　m
コンクリートブロック			118.35　m^2
裏込コンクリート (t=150)			17.73　m^3
裏込砕石	RC-40		22.04　m^3
足場工	単管傾斜		105.29　掛m^2
目地材	t=10mm　瀝青繊維質板	118.350×0.5/10	5.92　m^2
水抜パイプ	VP65	118.350/3＝39箇所　39.45×0.5m＝19.7m	39　箇所
基礎コンクリート			28.66　m
コンクリート	σck≧18N/mm2	1.220/10.0×28.66	3.49　m^3
型枠	無筋構造物	4.00/10.0×28.66	11.46　m^2
目地材	t=10mm　瀝青繊維質板	3.497/10.00	0.35　m^2
天端コンクリート			30.37　m
コンクリート	σck≧18N/mm2	0.860/10.0×30.370	2.61　m^3
型枠	無筋構造物	2.15/10.0×30.370	6.53　m^2
目地材　(t=10mm)	t=10mm　瀝青繊維質板	2.61/10	0.26　m^2
平張コンクリート			
コンクリート	σck≧18N/mm2	24.36×0.1	2.44　m^3
型枠	無筋構造物	0.1+0.1	0.20　m^2
砕石基礎	RC-40		24.36　m^2

ブロック積擁壁工

測　点	距 離	コンクリートブロック			裏込コンクリート			裏込砕石			足場工(単管傾斜)			備考
		m2			m3			m3			掛m2			
	(m)	断 面	平 均	数 量	断 面	平 均	数 量	断 面	平 均	数 量	断 面	平 均	数 量	
NO. 116 + 0.300		5.28			0.792			0.89			4.85			H=5.00
NO. 116 1.194	0.830	5.28	5.280	4.380	0.792	0.790	0.660	0.89	0.89	0.74	4.85	4.85	4.03	H=5.00
NO. 116 + 2.140	0.880	0.43	2.850	2.510	0.065	0.430	0.380	0.09	0.49	0.43	0.00	2.42	2.13	H=0.5
NO. 116 + 2.140		4.78			0.716			0.87			4.35			H=4.54
NO. 116 + 4.620	2.980	5.28	5.030	14.990	0.792	0.750	2.240	0.91	0.89	2.65	4.85	4.60	13.71	H=5.00
NO. 116 + 10.000	4.970	5.28	5.280	26.240	0.792	0.790	3.930	0.75	0.83	4.13	4.85	4.85	24.10	H=5.00
NO. 117	8.490	3.77	4.520	38.370	0.565	0.680	5.770	0.84	0.80	6.79	3.34	4.09	34.72	H=3.60
NO. 117 + 10.000	8.740	2.15	2.960	25.870	0.323	0.440	3.850	0.51	0.68	5.94	1.72	2.53	22.11	H=2.10
NO. 117 + 13.500	3.480	1.29	1.720	5.990	0.194	0.260	0.900	0.27	0.39	1.36	0.86	1.29	4.49	H=1.30
合 計	30.370			118.350			17.730			22.04			105.29	

第　号	計　算　書

ブロック積擁壁

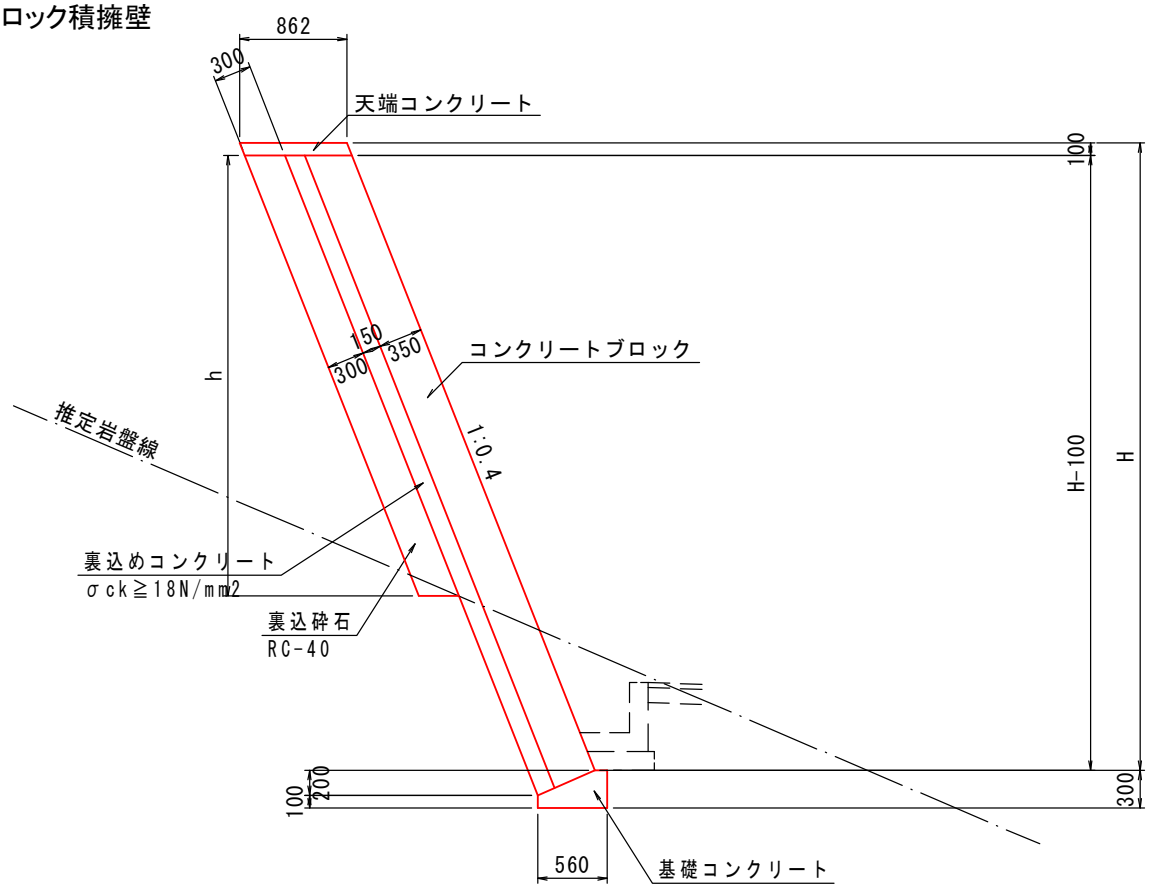

名　称	計　算　式	数　量
	(1式当り)	
コンクリートブロック	(H-0.1)×1.077	m^2
控え35cm		
裏込めコンクリート	(H-0.1)×1.077×0.15	m^3
t=150		
裏込砕石	h×0.3	m^3
RC-40		
足場工	1.077×(H-0.5)	掛m^2
単管傾斜		
目地材	断面ボリュームの1/10	m^2
t=10mm		
(1箇所当たり)		
水抜パイプ	断面ボリュームの1/3×0.5m	m
VP65		

第　号	計　算　書

基礎コンクリート

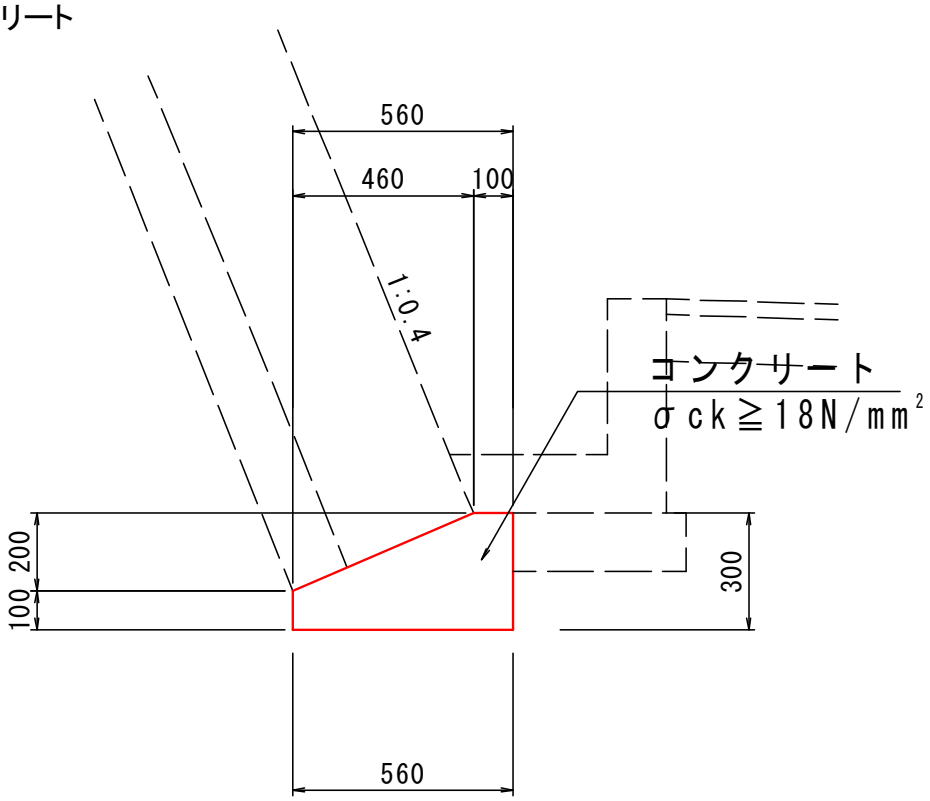

※岩着基礎

名　称	計　算　式	数　量
	(10.0m当り)	
コンクリート	(0.56×0.3−0.46×0.2/2)×10.0	1.220　m^3
σck≧18N/mm²		
型　枠	(0.30+0.10)×10.0	4.00　m^2
無筋構造物		
目地材	断面ボリュームの1/10	m^2
t=10mm		

第　号	計　算　書	

天端コンクリート

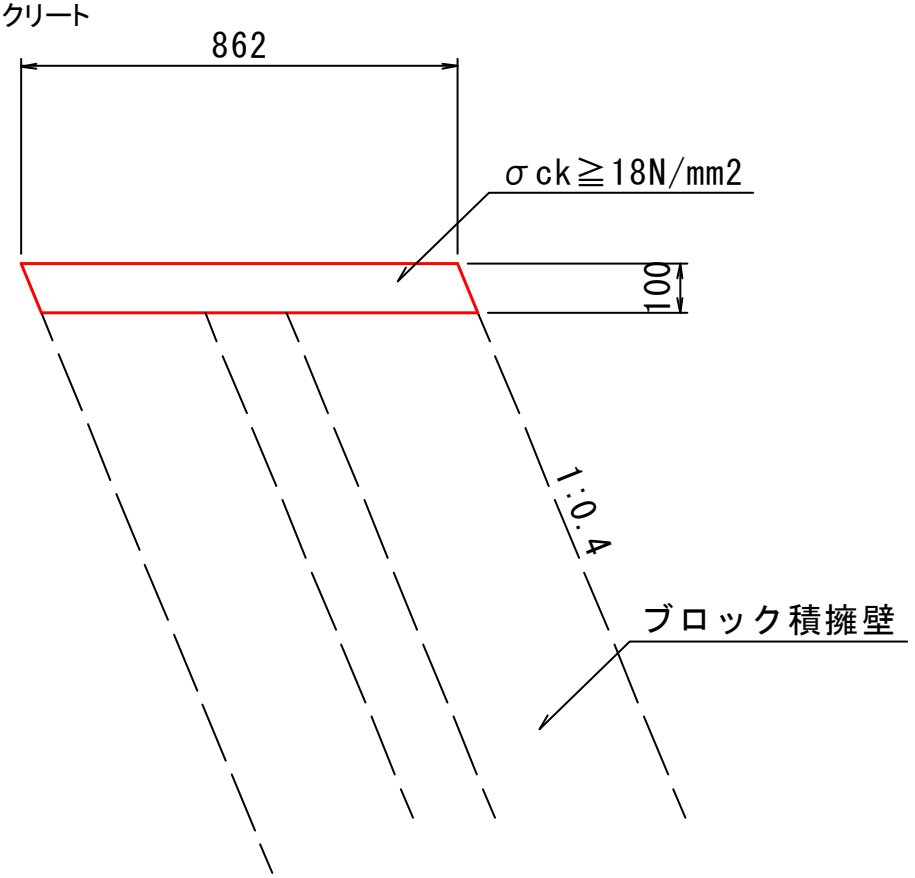

名　称	計　算　式	数　量
	(10.0m当り)	
コンクリート	(0.862×0.10)×10.0	0.862　m^3
σck≧18N/mm^2		
型　枠	(0.10+0.10)×1.077×10.0	2.15　m^2
無筋構造物		
目地材	断面ボリュームの1/10	m^2
t=10mm		

平張コンクリート集計表

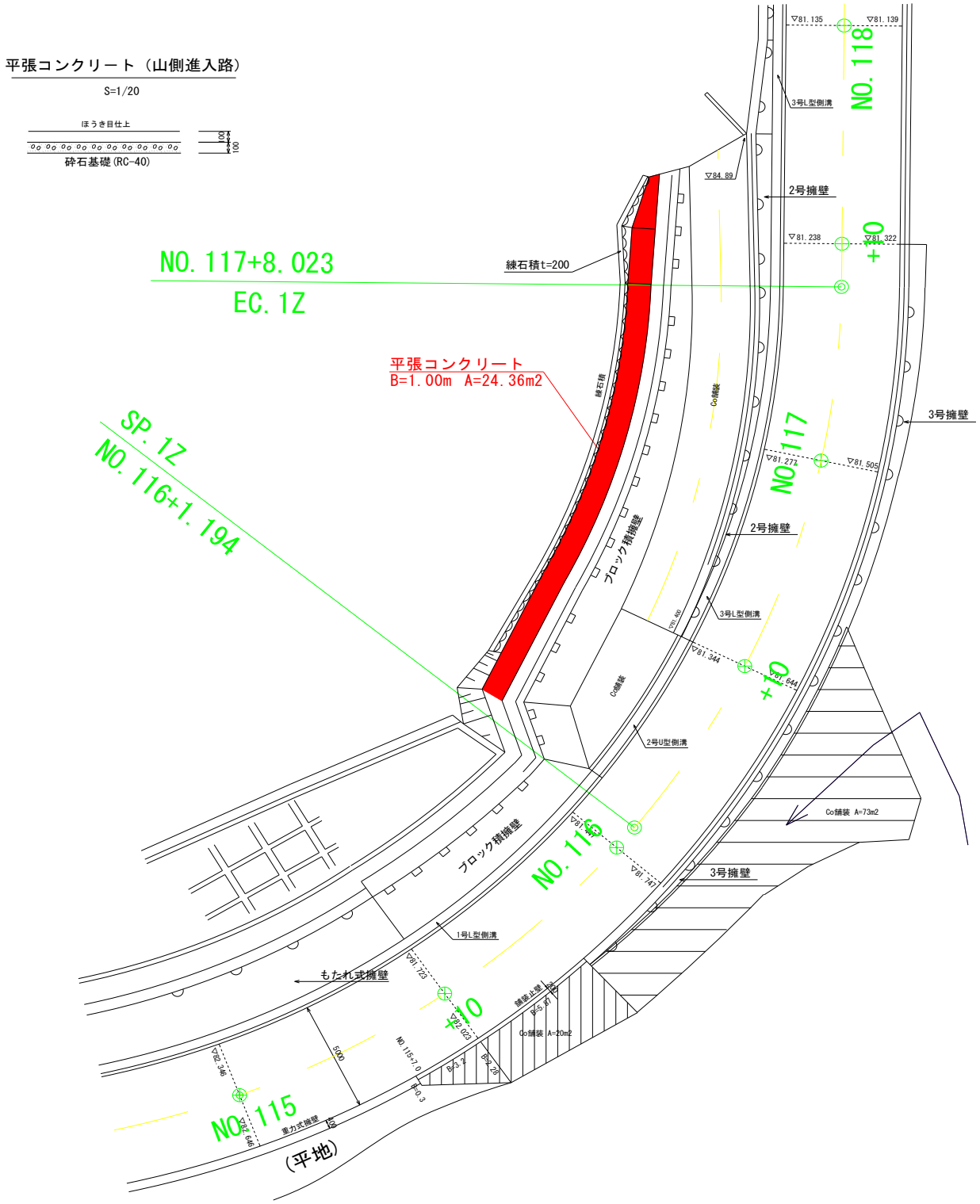

平張コンクリート

24.36 m^2

水路工集計表

名　称	規　格	計　　算　　式	数　量
2号U型側溝			7.26　m
コンクリート	σck≧18N/mm2	2.539/10×7.26	1.843　m^3
型枠	鉄筋構造物	22.42/10×7.26	16.28　m^2
基礎砕石	RC-40　t=150	8/10×7.26	5.81　m^2
均しコンクリート	σck≧18N/mm2	0.4/10.0×7.26	0.29　m^3
目地材	t=10mm　瀝青繊維質板	1.843/10	0.18　m^2
鉄筋	D13	118/10×7.26	85.67　kg
グレーチング	T-25	7.26/1.0	7　枚
作業土工			
基面整正	土砂	8/10×7.26	5.81　m^2

第　号	計　算　書

2号U型側溝

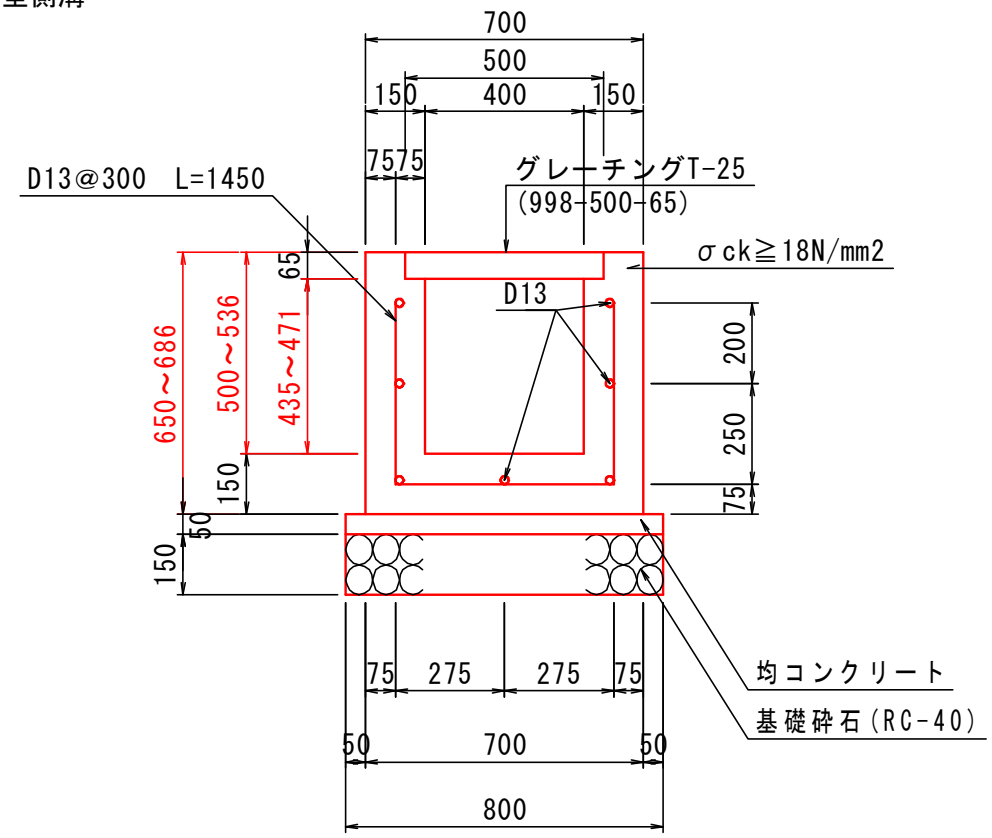

名　称	計　算　式	数　量
水路工		
施工延長　山側	No.116+2.14～No.116+10.0	7.26　m
	(10.0m当り)	
コンクリート	(0.7×(0.65+0.686)/2−0.4×(0.435+0.471)/2−0.065×0.5)×10	2.539　m^3
σck≧18N/mm^2		
型枠	((0.65+0.686)/2×2+(0.435+0.471)/2×2)×10	22.42　㎡
鉄筋構造物		
基礎砕石	0.8×10	8.0　㎡
RC-40　t=150		
基面整正	0.8×10	8.0　㎡
土砂		
均コンクリート	0.8×0.05×10	0.4　m^3
σck≧18N/mm^2		
目地材	コンクリートボリュームの1/10	㎡
t=10mm		
鉄筋	(0.995×1.45×1.0/0.3+7×1.0×0.995)×10	118　kg
D13		
グレーチング	10/1.0	10　枚
T-25　998-500-65		

舗装工集計表

名　称	規　格	計　　算　　式	数　量
支線舗装			
コンクリート舗装	t＝150		70.70　m^2
路盤工（t=100）	再生クラッシャラン		70.70　m^2
溶接金網	φ6×150×150		70.70　m^3

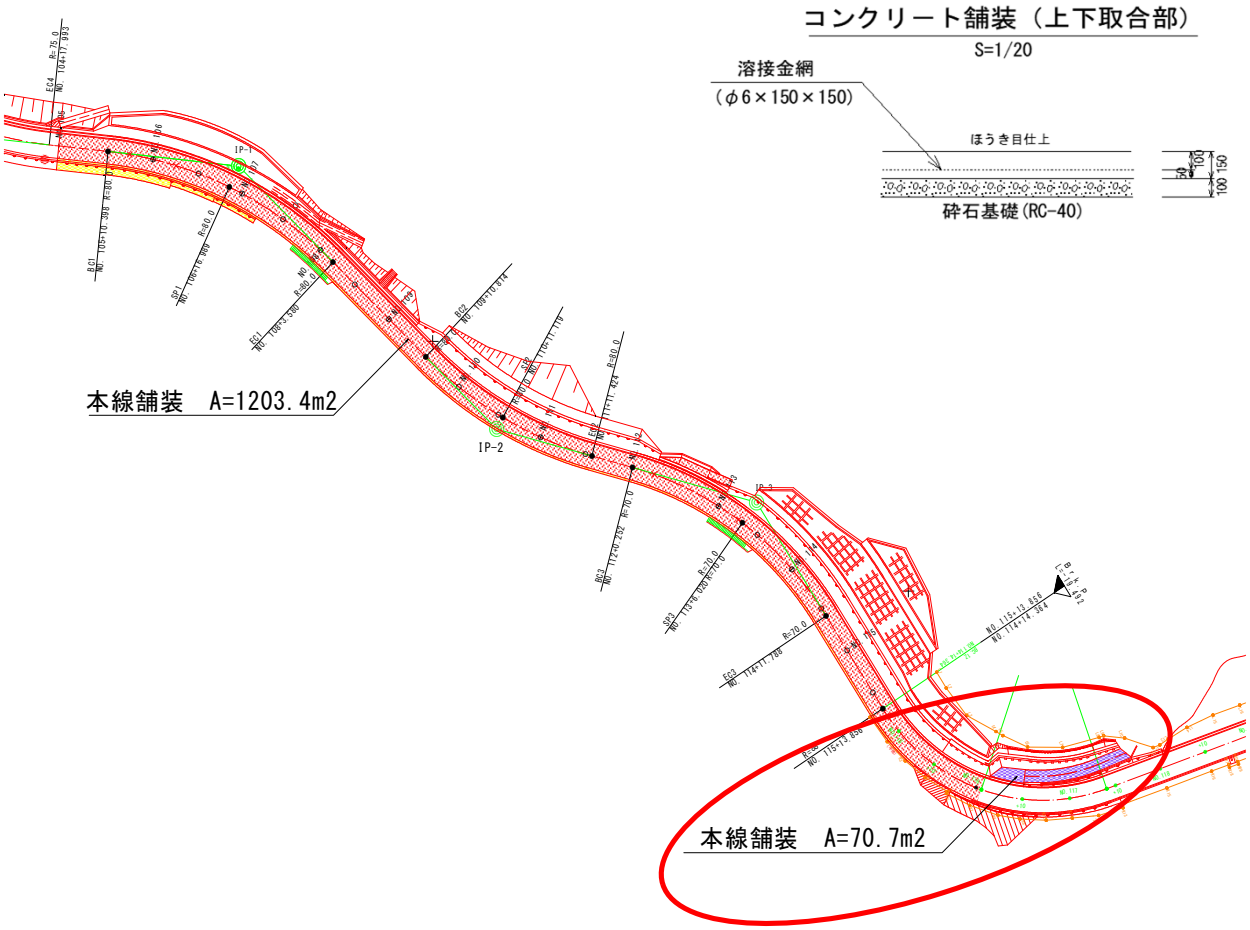

第　号	計　算　書

ネットフェンス

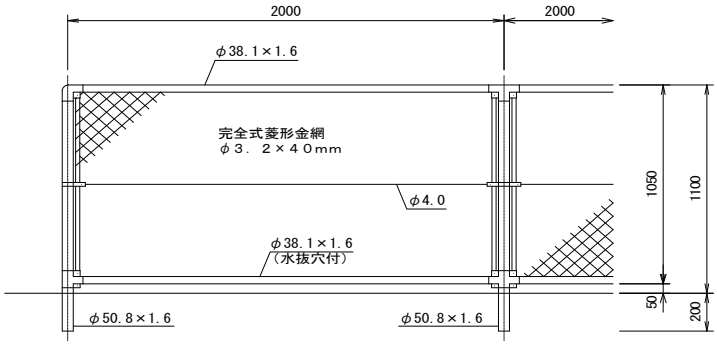

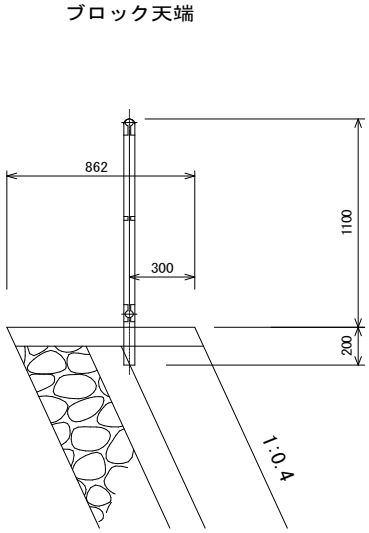

名　称	計　算　式	数　量
	（1式当り）	
防護柵　H=1.1m		
ネットフェンス	展開図より	28.93　m

第　号	計　算　書	

既設コンクリート舗装取壊し

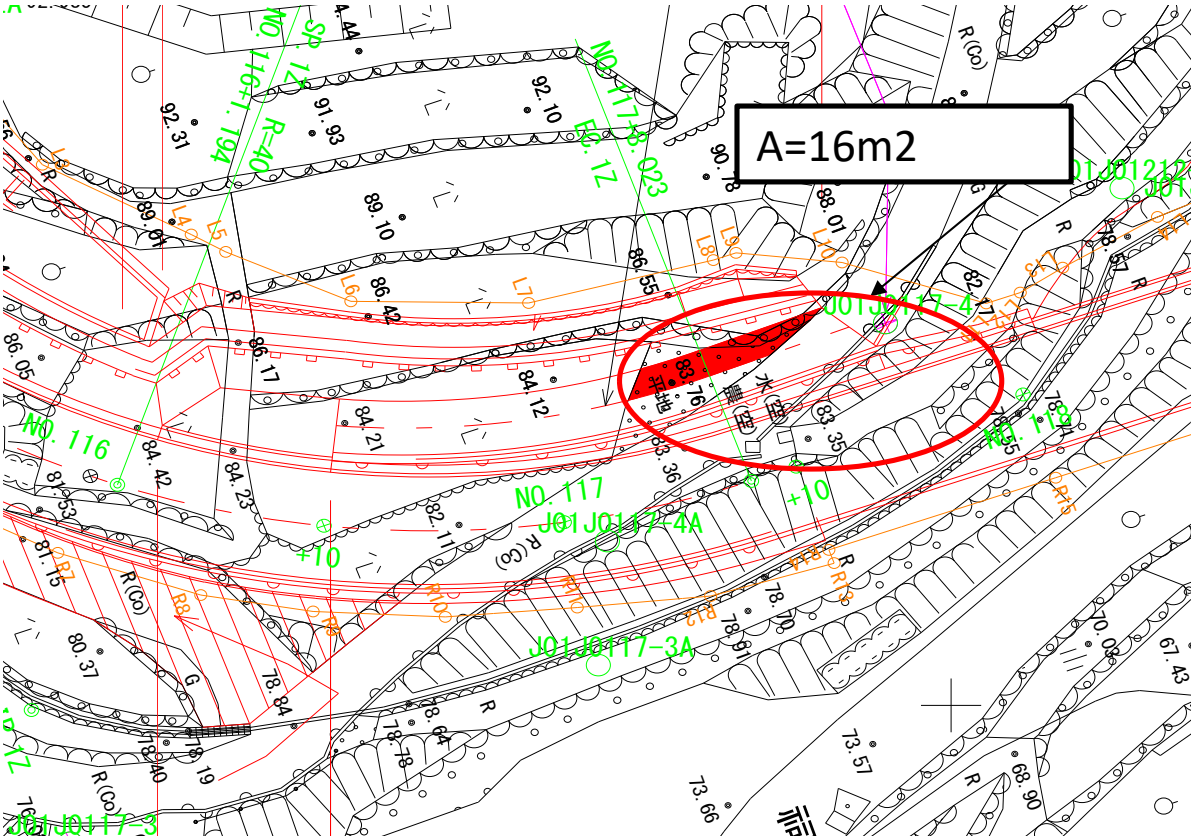

名　称	計　算　式	数　量
町道	（1式当り）	
既設コンクリート舗装		
無筋　t＝100	上記平面図より	16.0　m2
運搬・処分	16.0×0.1	1.6　m3